Uni 7000F

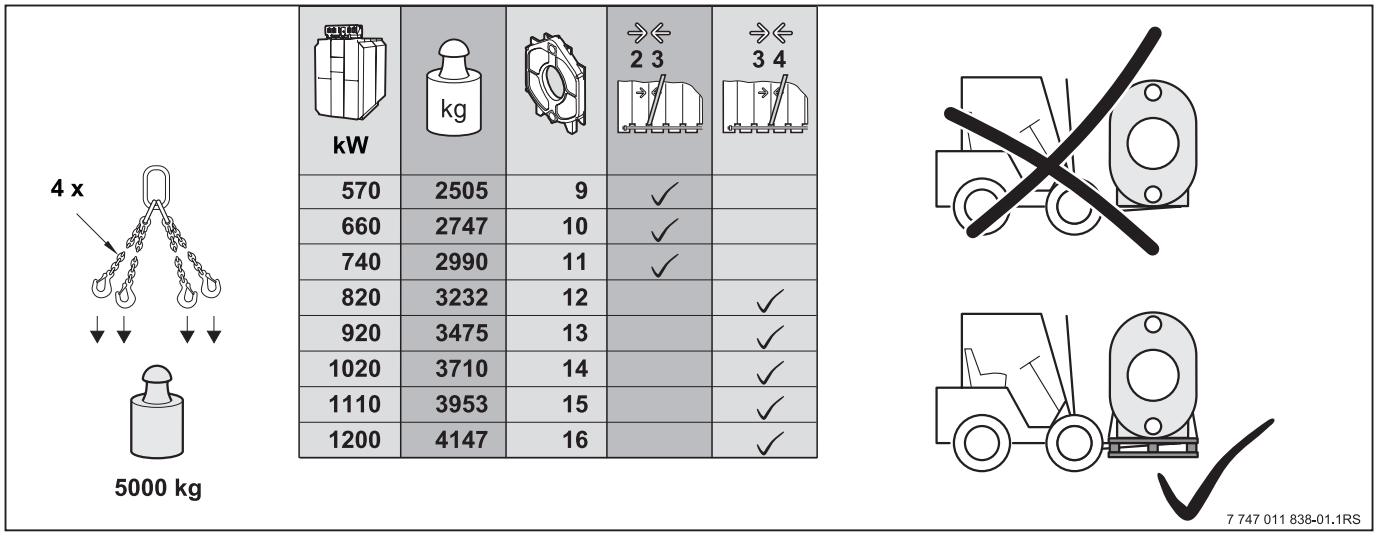
4 x
5000 kg
kW
kg
2 3
3 4
570 2505 9 ✓
660 2747 10 ✓
740 2990 11 ✓
820 3232 12 ✓
920 3475 13 ✓
1020 3710 14 ✓
1110 3953 15 ✓
1200 4147 16 ✓
7 747 011 838-01.1RS

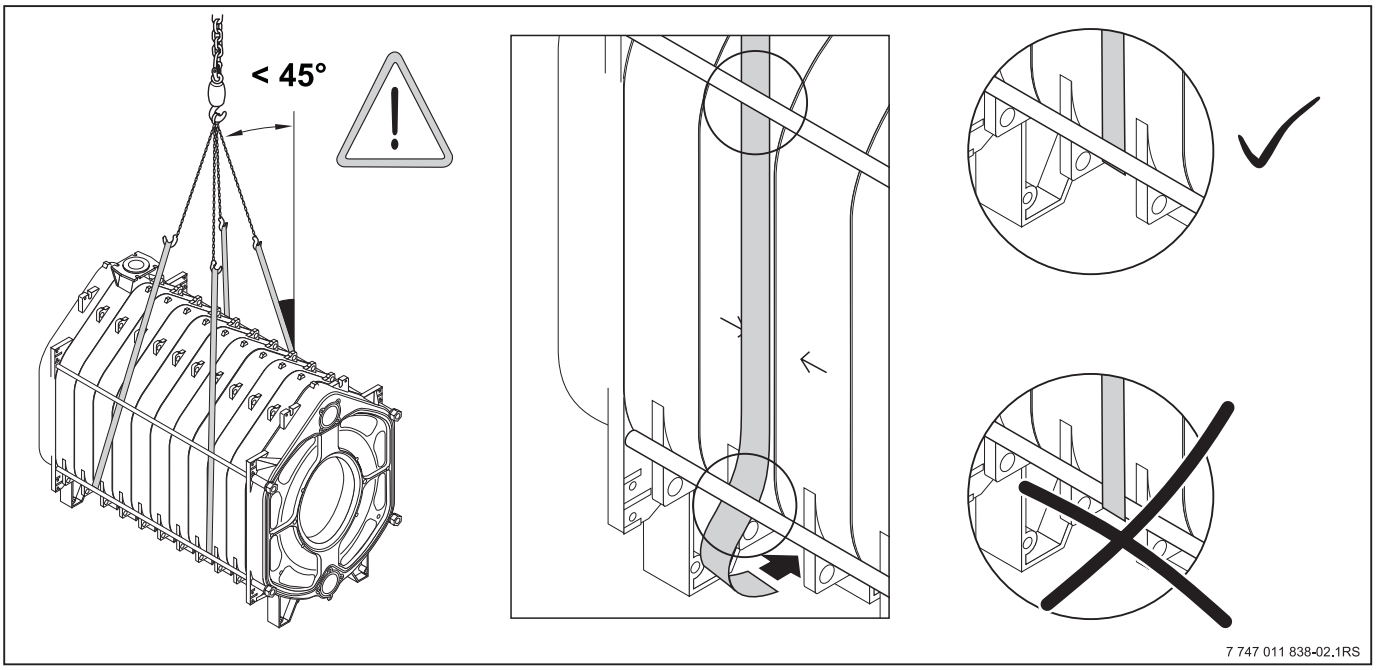
< 45°
7 747 011 838-02.1RS

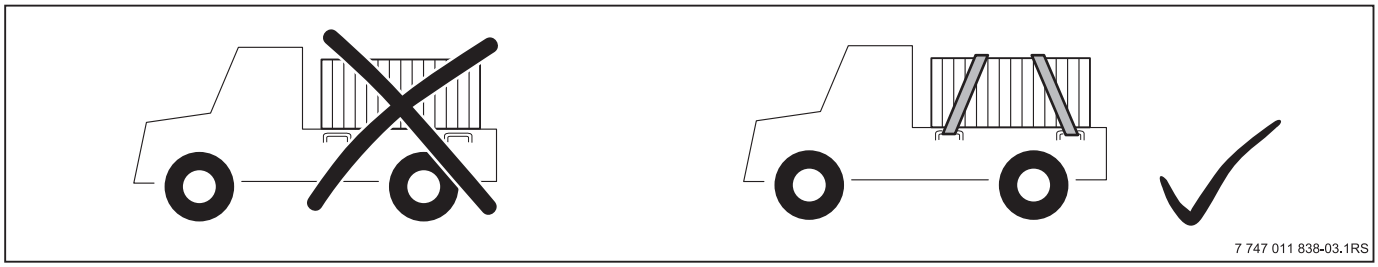
7 747 011 838-03.1RS

de Wichtige Hinweise

- Das Kranen ist nur mit spezialisiertem Personal durchzuführen.
- Beim Anschlag mit mehreren Strängen dürfen beim Kranen nur zwei Stränge als tragend angenommen werden (Abb. 1).

en Important notes

- Crane operations may only be carried out by specialist staff.
- If the slinging equipment has several strands, only two may assumed to be load bearing on cranes (Fig. 1).

fr Indications importantes

- Le soulèvement par grue doit être exclusivement effectué par du personnel spécialisé.
- Si plusieurs câbles sont utilisés, seul deux câbles doivent être utilisés en tant que câbles porteurs (fig. 1).

it Indicazioni importanti

- Il trasporto tramite gru deve essere eseguito solo da personale specializzato.
- In caso di trasporto tramite gru, se il fissaggio avviene con più corde, le corde portanti dovranno essere solamente due (Fig. 1).

es Indicación importantes

- Únicamente podrá trabajar con grúas personal especializado.
- Si existen más de dos cadenas, sólo dos de ellas pueden soportar el peso levantado por la grúa (fig. 1).

pt Indicações importantes

- A operação com a grua apenas poderá ser efectuada por pessoal especializado.
- No caso de fixar a carga com vários cabos, apenas poderão ser considerados dois cabos como portantes para a grua (fig. 1).

nl Belangrijke aanwijzingen

- Werkzaamheden met een kraan mogen enkel door gespecialiseerd personeel uitgevoerd worde.
- Bij toepassing van meerdere koorden mogen er bij de werkzaamheden met een kraan telkens slechts twee koorden als dragend aanzien worden (afb. 1).

dk Vigtige oplysninger

- Brug af kran er kun tilladt med specielt uddannet personale.
- Ved anhugning med flere stropper må kun de to være bærende ved brug af kran (illustration nr. 1).

tr Önemli Uyarýlar

- Vinçle kaldırma işlemi sadece bu konuda deneyimli personel tarafından yapılmalıdır.
- Kaldırmak için ikiden fazla zincir kullanıldığında, bunlardan sadece ikisi taşıyıcı olmalıdır (Şekil 1).

gr Σημαντικές υποδείξεις

- Η ανύψωση με γερανό πρέπει να διεξάγεται αποκλειστικά από εξειδικευμένο προσωπικό.
- Κατά την ανάρτηση με περισσότερους κλώνους, μόνο δύο κλώνοι μπορούν κατά την ανύψωση να θεωρηθούν ως φέροντες (Σχ. 1).

si Važno opozorilo

- Dvigovanje z žerjavom sme vršiti samo za to usposobljeno osebje.
- Pri uporabi vecstremenskih dvižnih verig se smeta samo dva kraka šteti kot nosilna.

kro Važne napomene

- Prenošenje dizalicom treba izvoditi samo ovlašteno osoblje.
- Kod vezanja s više stega, u slučaju prenošenja dizalicom smiju se koristiti samo dvije stege kao noseće (sl. 1).

sk Dôležité upozornenias

- Zdvíhanie žeriavom môže vykonáva. iba špecializovaný personál.
- Pri zavesení na viacerých lanách môžu byt´ len dve laná použité ako nosné (obr. 1).

cz Důležitá upozornění

- Práce s jeřábem smí provádět jen specialisovaný personál.
- Při uchycení větším počtem lan smí být při zvedání jeřábem jako nosná uva_ována jen dvě lana (Obr. 1).

hu Fontos tudnivalók

- A daruzást csak specálisan kiképzett szakemberek végezhe.
- Több kötéllel történõ emelés esetén daruzáskor csak két kötelet szabad teherhordóként használni (1. ábra).

ro ro Instrucțiuni importante

- Ridicatul cu macaraua se va realiza numai cu personal specializat.
- La ancorarea cu mai multe elemente de prindere, la ridicarea cu macaraua se iau în considerare numai 2 ca fiind cele portante (poza 1).

pl Ważne wskazówki

- Kocioł należy podnosić na dwóch linach.
- Dźwig mogą obsługiwać wyłącznie pracownicy posiadający odpowiednie uprawnienia (1).

ru Важное указание

- Подъем краном должен осуществлять только специально обученный персонал.
- При креплении несколькими стропами для подъема краном несущими должны быть только две стропы.