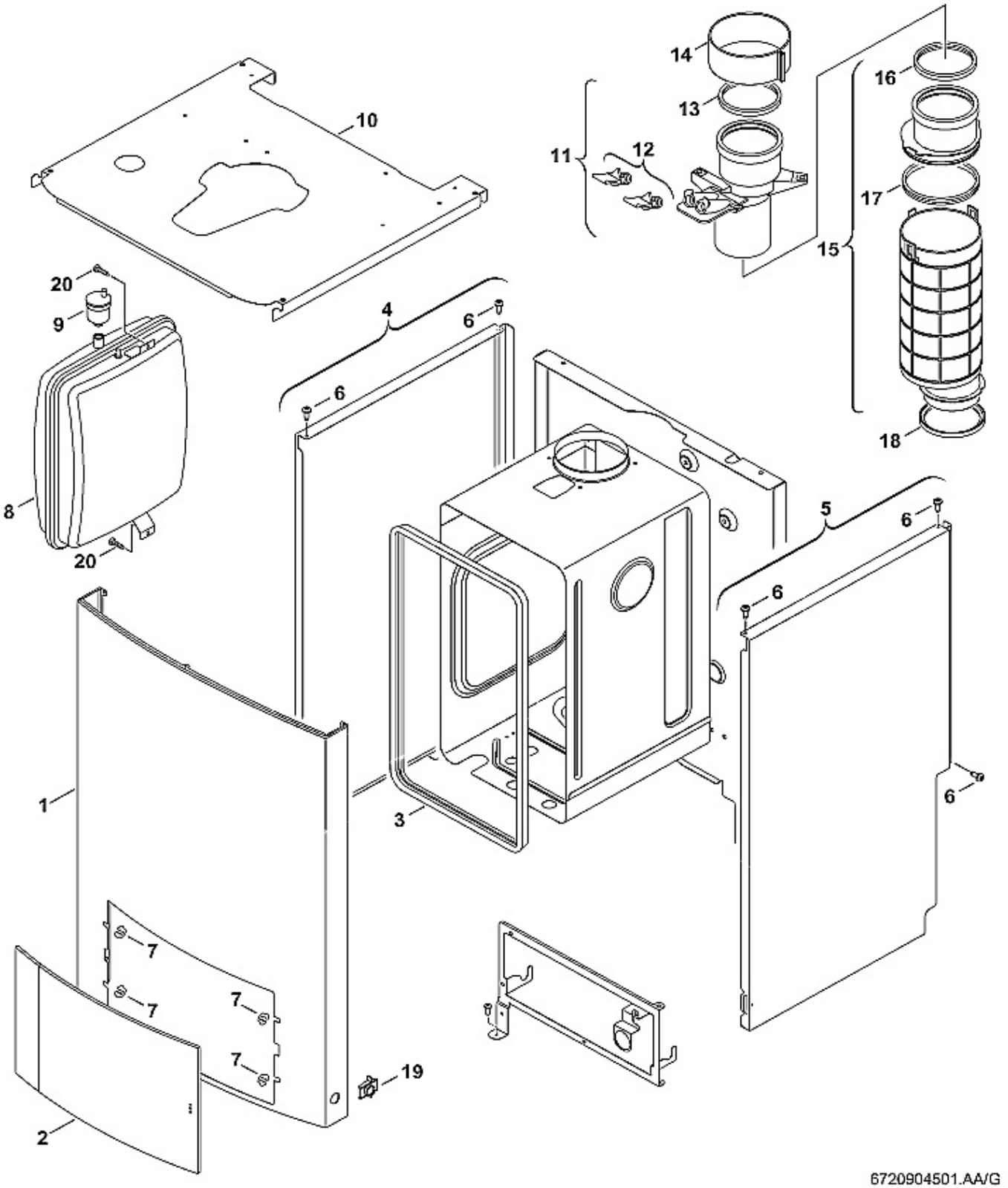
1
2
3
4
5
6
7
8
9
10
11
12
13
14
15
16
17
18
19
20
6720904501.AA/G

TOP 30/260-2 ZBS	**TOP 30/260-2 A 23 S 3600** **TOP 30/260-2 A 31 S 3600**	**CerasmartModul (Solar) HT II**
TOP 30/375-2 ZBS	**TOP 30/375-2 A 23 S 3600** **TOP 30/375-2 A 31 S 3600**	mantel & expansievat manteau & vase d'expansion
TOP 30/400-2 ZBS	**TOP 30/400-2 A 23 S 3600** **TOP 30/400-2 A 31 S 3600**	

n°	omschrijving	description	**code**	**PG**	correctie
1	frontale afdekking	couvercle frontal	**8-718-220-036-0**	**49**	
2	klapdeur mantel	porte pivotante manteau	**8-718-006-948-0**	**38**	
3	dichting verbrandingskamer	joint chambre à combustion	**8-710-703-182-0**	**22**	
4	zijpaneel links	panneau latéral gauche	**8-718-005-896-0**	**38**	
5	zijpaneel rechts	panneau latéral droit	**8-718-005-897-0**	**38**	
6	vijs	vis	**7-739-400-298**	**01**	
7	set clipsen	set de clips	**8-712-000-130-0**	**10**	
8	expansievat 18 liter	vase d'expansion 18 litres	**8-715-407-230-0**	**47**	
9	automatische ontluchter	purgeur automatique	**8-718-505-014-0**	**24**	
10	afdekplaat boven	couvercle	**8-718-005-898-0**	**38**	
11	aansluitstuk	pièce de raccordement	**8-710-725-374-0**	**27**	
12	stoppen	bouchons	**8-710-506-199-0**	**15**	
13	dichting ∅ 80 rookgasafvoer	joint ∅ 80 évacuation gaz brûlés	**8-711-004-257-0**	**19**	
14	klembeugel	collier	**8-711-301-084-0**	**18**	
15	rookgasafvoerpijp	tuyau d'évacuation des gaz brûlés	**8-710-725-373-0**	**28**	
16	dichting	joint	**8-711-004-257-0**	**27**	
17	dichting	joint	**8-711-004-278-0**	**14**	
18	dichting	joint	**8-722-933-330-0**	**10**	
19	clips met schroef	clips avec vis	**8-712-000-131-0**	**12**	
20	vijs	vis	**7-739-400-039**	**04**	

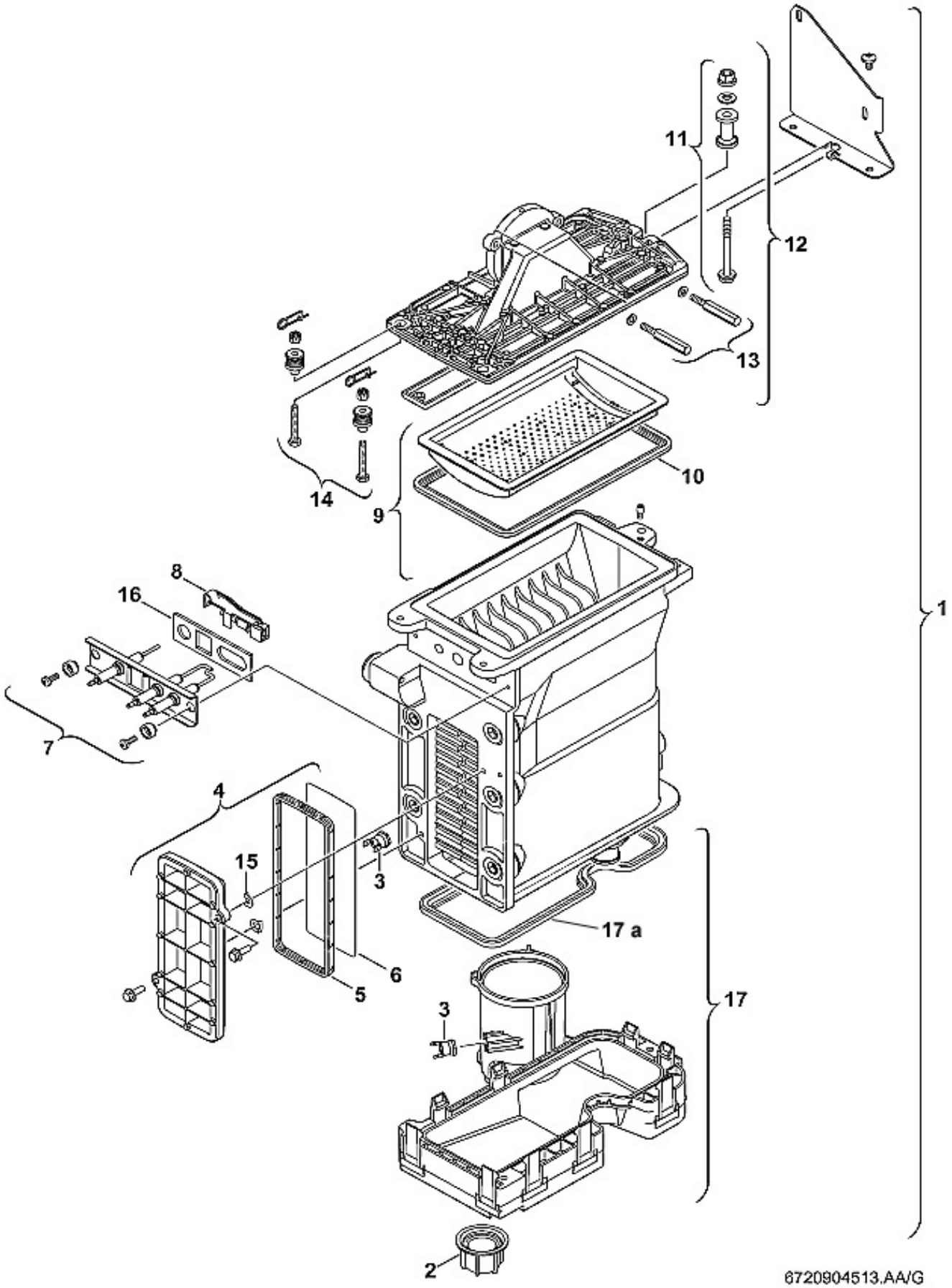
1
2
3
3
4
5
6
7
8
9
10
11
12
13
14
15
16
17
17 a
6720904513.AA/G

TOP 30/260-2 ZBS	**TOP 30/260-2 A 23 S 3600** **TOP 30/260-2 A 31 S 3600**	**CerasmartModul (Solar) HT II**
TOP 30/375-2 ZBS	**TOP 30/375-2 A 23 S 3600** **TOP 30/375-2 A 31 S 3600**	warmtewisselaar & brander échangeur de chaleur & brûleur
TOP 30/400-2 ZBS	**TOP 30/400-2 A 23 S 3600** **TOP 30/400-2 A 31 S 3600**	

n°	omschrijving	description	**code**	**PG**	correctie
2	stop	bouchon	**8-713-301-114-0**	**09**	
3	temperatuurbegrenzer 105°	limiteur de température 105°	**8-722-963-858-0**	**23**	
4	deksel	couvercle	**8-711-000-262-0**	**31**	
5	dichting deksel	joint couvercle	**8-710-103-153-0**	**15**	
6	afschermplaat deksel	couvercle de protection	**8-718-003-836-0**	**11**	
7	elektrodenset + dichting	set d'électrodes + joint	**8-718-107-089-0**	**31**	
8	NTC-voeler met houder	sonde CTN avec support	**8-714-500-087-0**	**22**	
9	brander	brûleur	**8-718-006-658-0**	**51**	
10	dichting brander	joint brûleur	**8-711-004-168-0**	**23**	
11	huls + vijs	douille + vis	**8-710-305-297-0**	**15**	
12	deksel brander	couvercle brûleur	**8-715-406-318-0**	**50**	
13	set vijzen	set vis	**8-729-000-263-0**	**27**	
14	set vijzen + clipsen	set de vis + clips	**8-710-305-296-0**	**29**	
15	clips	clips	**7-739-400-147**	**08**	
16	dichting elektrodenset	joint set d'électrodes	**7-739-400-176**	**10**	
17	condensaatcollector	collecteur condensat	**8-718-006-944-0**	**33**	
17a	dichting condensaatcollector	joint collecteur condensat	**8710-103-155-0**	**15**	
	warmtewisselaar naakt	échangeur de chaleur nu	**8-737-701-791-0**	**59**	

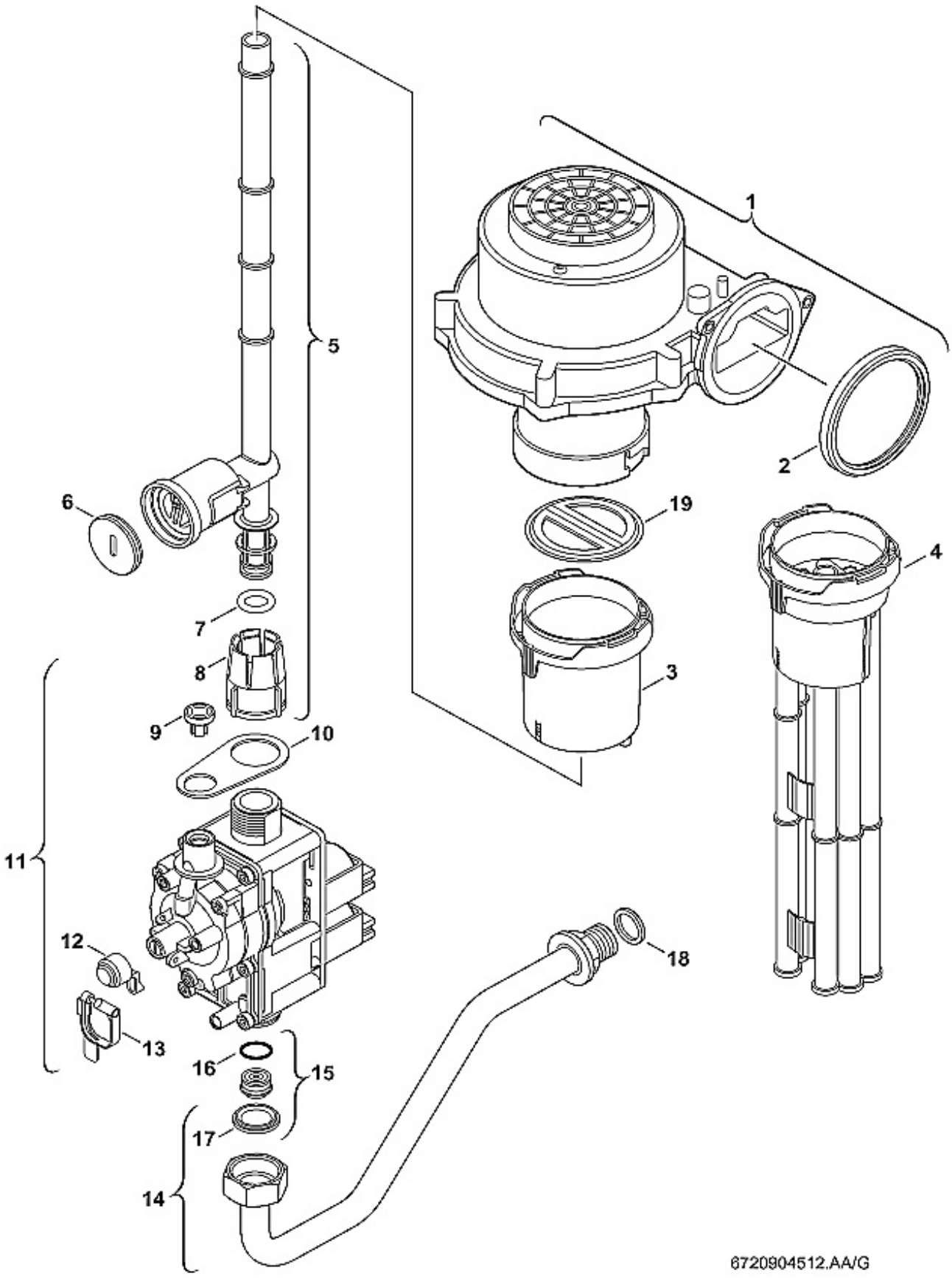
1
2
3
4
5
6
7
8
9
10
11
12
13
14
15
16
17
18
19
6720904512.AA/G

TOP 30/260-2 ZBS	**TOP 30/260-2 A 23 S 3600** **TOP 30/260-2 A 31 S 3600**	**CerasmartModul (Solar) HT II**
TOP 30/375-2 ZBS	**TOP 30/375-2 A 23 S 3600** **TOP 30/375-2 A 31 S 3600**	gasblok & extractor bloc gaz & extracteur
TOP 30/400-2 ZBS	**TOP 30/400-2 A 23 S 3600** **TOP 30/400-2 A 31 S 3600**	

n°	omschrijving	description	**code**	**PG**	correctie
1	extractor	extracteur	**8-717-204-373-0**	**53**	
2	dichting extractor	joint extracteur	**8-729-000-183-0**	**13**	
4	luchtbegrenzer	limiteur d'air	**8-711-000-282-0**	**30**	
5	gasbuis	tuyau gaz	**8-710-725-500-0**	**23**	
7	O-ring	joint torique	**7-739-400-170**	**01**	
8	losse koppeling buis instelling max	raccord libre tuyau réglage max	**8-713-301-117-0**	**09**	
9	beschermkapje	capuchon de protection	**7-739-400-192**	**02**	
10	dichting gasblok	joint bloc gaz	**8-710-103-165-0**	**05**	
11	gasblok CE 427	bloc gaz CE 427	**8-747-003-773-0**	**48**	
12	beschermkapje	capuchon de protection	**8-710-506-117-0**	**03**	
13	loodje	plomb	**8-712-305-023-0**	**03**	
14	gasbuis	tuyau gaz	**8-710-735-205-0**	**38**	
16	O-ring	joint torique	**8-710-205-062-0**	**01**	
17	dichting 3/4''	joint 3/4''	**7-739-400-150**	**02**	
18	dichting 1/2''	joint 1/2''	**7-739-400-151**	**01**	
18	membraanschotel	assiette membrane	**8-715-505-801-0**	**19**	

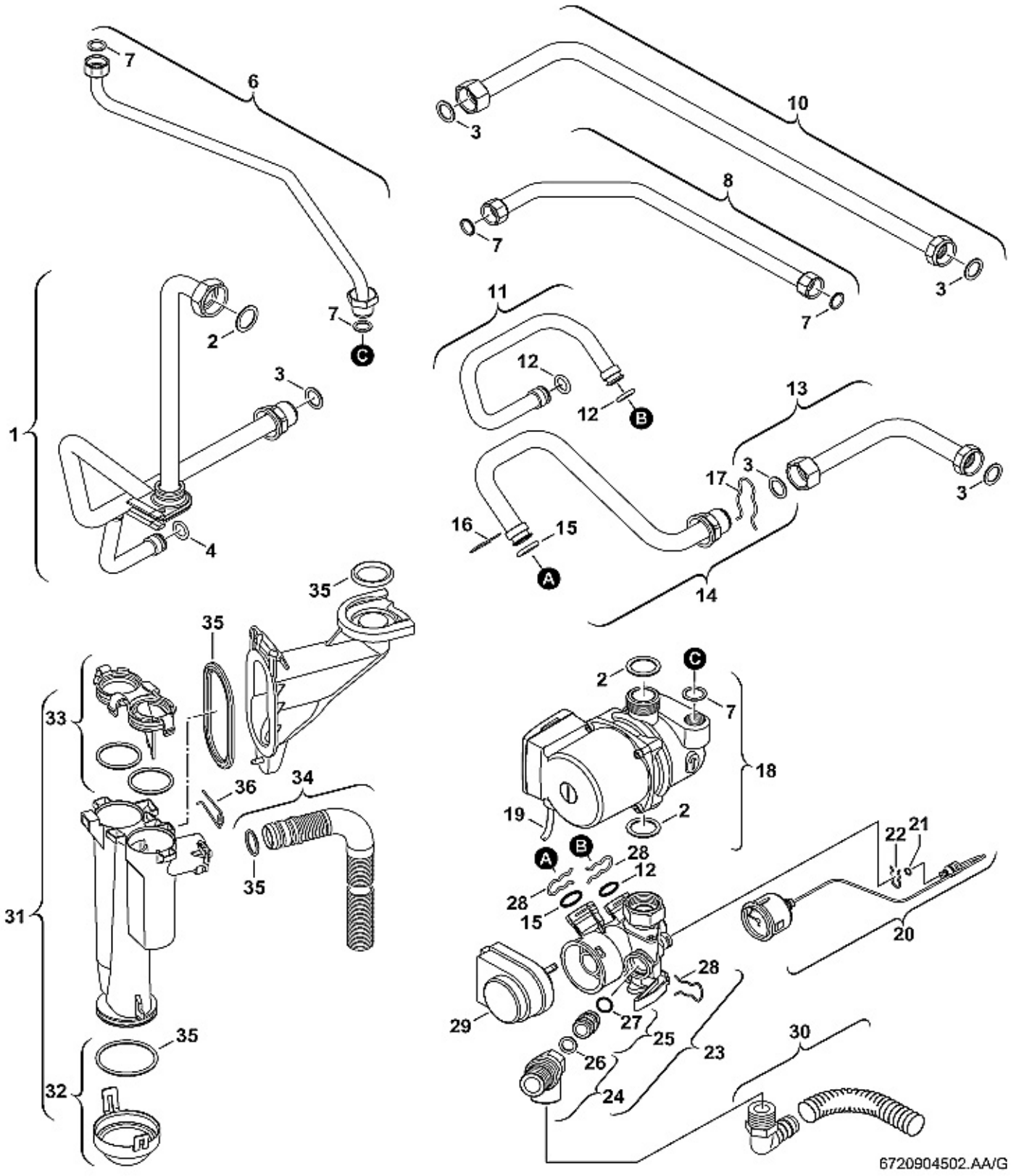
6720904502.AA/G

TOP 30/260-2 ZBS	**TOP 30/260-2 A 23 S 3600** **TOP 30/260-2 A 31 S 3600**	**CerasmartModul (Solar) HT II**
TOP 30/375-2 ZBS	**TOP 30/375-2 A 23 S 3600** **TOP 30/375-2 A 31 S 3600**	circulatiepomp & driewegkraan circulateur & vanne à 3 voies
TOP 30/400-2 ZBS	**TOP 30/400-2 A 23 S 3600** **TOP 30/400-2 A 31 S 3600**	

n°	omschrijving	description	**code**	**PG**	correctie
1	aanvoerleiding	conduite départ	**8-710-735-345-0**	**40**	
2	dichting 1''	joint 1''	**7-739-400-152**	**02**	
3	dichting 3/4''	joint 3/4''	**7-739-400-150**	**02**	
4	O-ring	joint torique	**7-739-400-203**	**08**	
5	ontluchtingsleiding	tuyau de purge	**8-710-725-630-0**	**28**	
6	dichting 1/2''	joint 1/2''	**8-710-103-045-0**	**01**	
8	gasbuis	tube gaz	**8-710-735-341-0**	**26**	
10	buis koud water	tuyau eau froide	**8-710-735-340-0**	**30**	
11	buis	tuyau	**8-710-735-337-0**	**33**	
12	O-ring	joint torique	**7-739-400-203**	**08**	
13	buis retour	tube de retour	**8-710-735-342-0**	**26**	
14	buis retour	tube de retour	**8-710-725-751-0**	**31**	
15	O-ring	joint torique	**7-739-400-169**	**02**	
16	clips	clips	**7-739-400-386**	**02**	
17	clips	clips	**7-739-400-190**	**05**	
18	circulatiepomp CV	circulateur CC	**8-717-204-384-0**	**47**	
19	kabel circulatiepomp	câble circulateur	**8-714-401-896-0**	**28**	
20	manometer	manomètre	**8-717-208-079-0**	**27**	
21	O-ring	joint torique	**7-739-400-283**	**01**	
22	clips	clips	**7-739-400-178**	**02**	
23	driewegkraan	vanne à 3 voies	**8-717-010-062-0**	**43**	
24	overdrukventiel	soupape de sécurité	**8-717-401-012-0**	**24**	
25	adapter	adaptateur	**8-715-504-474-0**	**25**	
26	dichting	joint	**7-739-400-264**	**09**	
27	O-ring	joint torique	**7-739-400-203**	**08**	
28	clips	clips	**7-739-400-386**	**02**	
29	motor driewegkraan	moteur vanne à 3 voies	**8-717-204-345-0**	**38**	
30	flexibel afvoer overdrukventiel	flexible évacuation soupape de surpression	**8-710-725-760-0**	**22**	
31	sifon	siphon	**8-718-225-636-0**		
32	deksel sifon	couvercle siphon	**8-715-405-189-0**	**16**	
33	deksel	couvercle	**8-715-405-188-0**	**16**	
34	afvoer sifon	évacuation siphon	**8-715-504-532-0**	**18**	
35	O-ring	joint torique	**8-710-205-097-0**	**19**	
36	clips	clips	**7-739-400-208**	**02**	

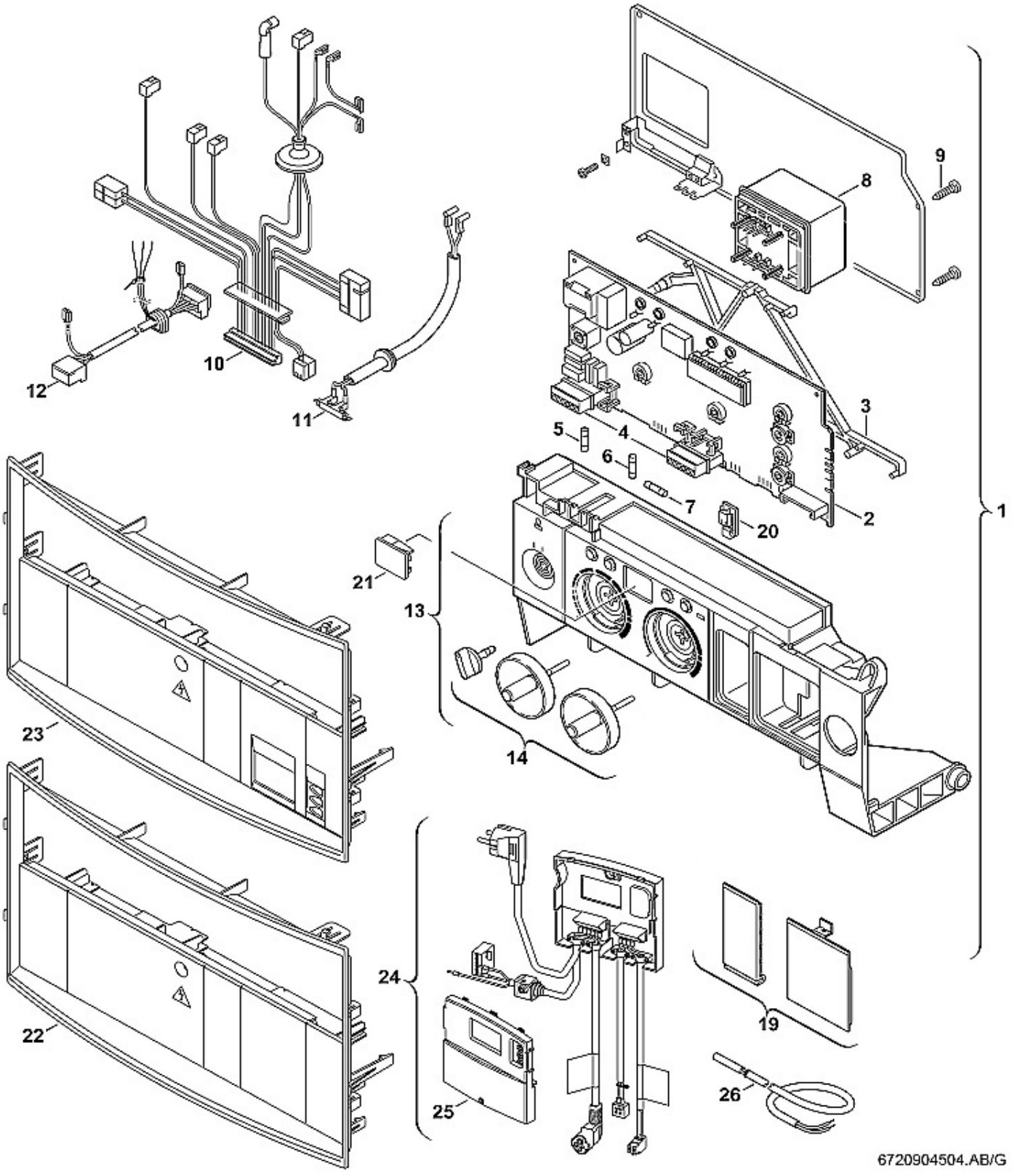
1
2
3
4
5
6
7
8
9
10
11
12
13
14
19
20
21
22
23
24
25
26
6720904504.AB/G

TOP 30/260-2 ZBS	**TOP 30/260-2 A 23 S 3600** **TOP 30/260-2 A 31 S 3600**	**CerasmartModul (Solar) HT II**
TOP 30/375-2 ZBS	**TOP 30/375-2 A 23 S 3600** **TOP 30/375-2 A 31 S 3600**	schakelkast boîtier de commande
TOP 30/400-2 ZBS	**TOP 30/400-2 A 23 S 3600** **TOP 30/400-2 A 31 S 3600**	

n°	omschrijving	description	**code**	**PG**	correctie
1	schakelkast compleet	boîtier de commande complet	**8-717-207-650-0**	**51**	
2	printplaat	circuit imprimé	**8-748-300-512-0**	**53**	
3	afstandhouder printplaat	entretoise plaque imprimée	**7-739-400-285**	**08**	
4	aansluitklemmen	broches de raccordement	**8-714-404-226-0**	**22**	
5	zekering 2,5 A	fusible 2,5 A	**7-739-400-026**	**07**	
6	zekering 0,5 A	fusible 0,5 A	**7-739-400-028**	**03**	
7	zekering 1,6 A	fusible 1,6 A	**7-739-400-030**	**03**	
8	transformator	transformateur	**8-747-201-358-0**	**32**	
9	vijs	vis	**7-739-400-187**	**02**	
10	kabelset	set de câble	**8-714-402-086-0**	**36**	
11	hoogspanningskabel	câble de haute tension	**8-714-401-999-0**	**31**	
12	kabel circulatiepomp	câble circulateur	**8-714-411-321-0**	**29**	
19	deksel klok + module Heatronic	couvercle horloge + module Heatronic	**8-711-000-276-0**	**14**	
22	afdekplaat TOP 30/260 1 375	couvercle TOP 30/260 & 375	**8-715-503-566-0**	**30**	
23	afdekplaat TOP 30/400 Solar	couvercle TOP 30/400 Solar	**8-715-503-567-0**	**30**	
24	regelaar solar TDS 10	régulateur solar TDS 10	**8-715-402-473-0**	**53**	
25	afdekplaat regelaar TDS 10	couvercle régulateur TDS 10	**8-715-503-565-0**	**30**	
26	temperatuurvoeler PTC solar	sonde de température CTP solar	**7-739-300-062**		

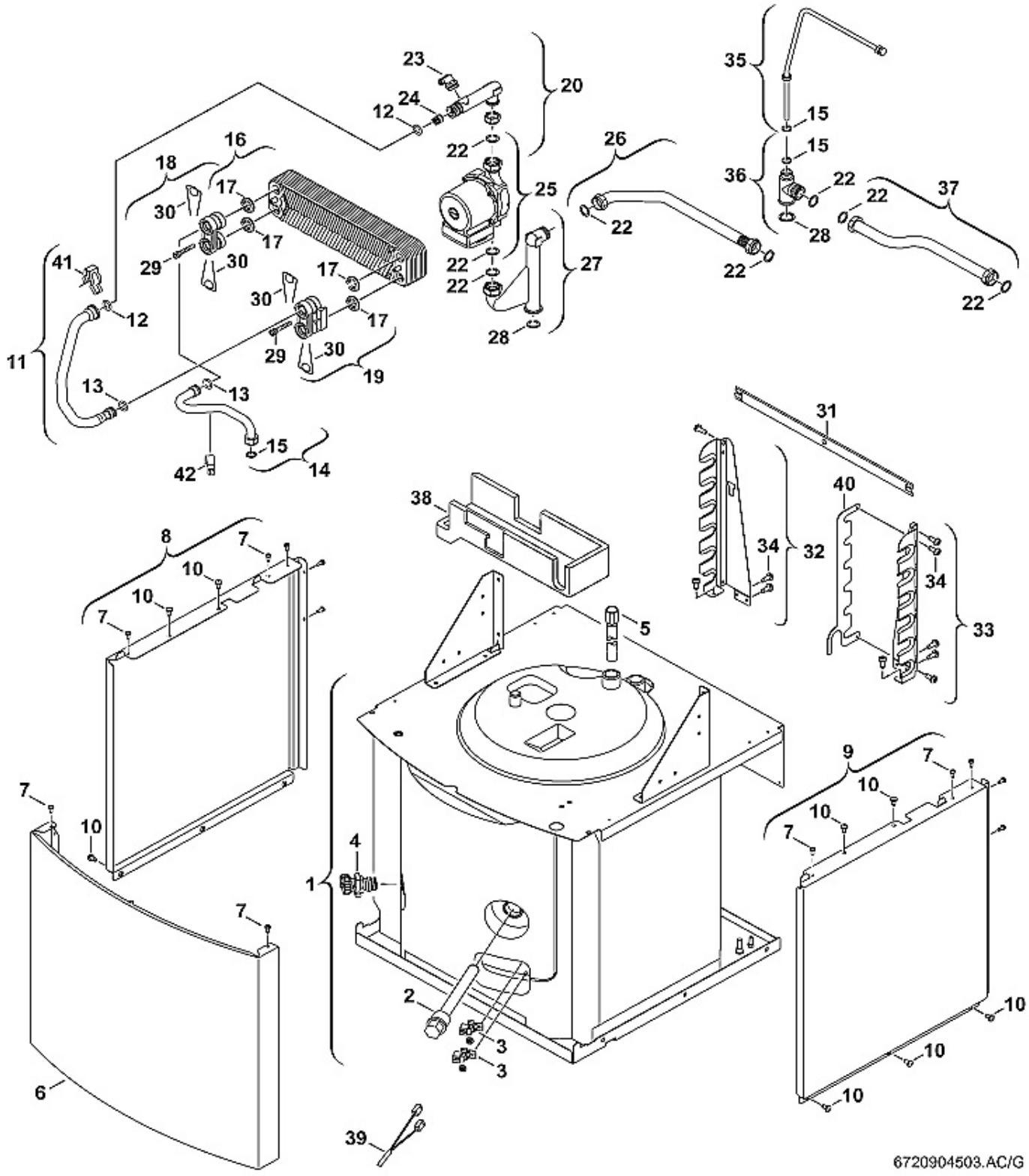
6720904503.AC/G

TOP 30/260-2 ZBS	**TOP 30/260-2 A 23 S 3600** **TOP 30/260-2 A 31 S 3600**	**CerasmartModul HT II**
TOP 30/375-2 ZBS	**TOP 30/375-2 A 23 S 3600** **TOP 30/375-2 A 31 S 3600**	voorraadvat ballon réservoir

n°	omschrijving	description	code	PG	correctie
1	voorraadvat 83 liter	ballon réservoir 83 litres	**8-715-407-299-0**	**62**	x
1	voorraadvat 150 liter	ballon réservoir 150 litres	**8-715-407-312-0**	**66**	x
2	anode **	anode **	**8-718-505-037-0**	**34**	
3	NTC 1 & 2	CTN 1 & 2	**8-714-500-123-0**	**25**	
4	aftapkraan	robinet de vidange	**7-719-002-007**		
5	dompelbuis WW	doigt de gant EC	**8-718-225-034-0**	**33**	
6	frontale afdekplaat vat 83 liter	couvercle frontal ballon 83 litres	**8-718-005-914-0**	**42**	
6	frontale afdekplaat vat 150 liter	couvercle frontal ballon 150 litres	**8-718-005-916-0**	**44**	
7	vijs	vis	**7-739-400-298**	**01**	
8	zijpaneel links vat 83 liter	panneau latéral gauche ballon 83 l	**8-715-407-319-0**	**40**	
8	zijpaneel links vat 150 liter	panneau latéral gauche ballon 150 l	**8-718-005-901-0**	**42**	
9	zijpaneel rechts vat 83 liter	panneau latéral droit ballon 83 l	**8-715-407-320-0**	**40**	
9	zijpaneel rechts vat 150 liter	panneau latéral droit ballon 150 l	**8-718-005-902-0**	**42**	
10	vijs	vis	**7-739-400-039**	**04**	
11	buis tussen pomp en warmtewisselaar	tuyau entre circulateur et échangeur de chaleur	**8-710-735-339-0**	**35**	
12	O-ring	joint torique	**7-739-400-202**	**02**	
13	O-ring	joint torique	**7-739-400-203**	**08**	
14	buis warm water / warmtewisselaar	tuyau eau chaude / échangeur de chaleur	**8-710-735-338-0**	**30**	
15	dichting 1/2''	joint 1/2''	**8-710-103-045-0**	**01**	
16	platen-warmtewisselaar	échangeur de chaleur à plaques	**8-716-106-436-0**	**42**	
17	dichting	joint	**8-716-106-435-0**	**15**	
18	aansluitstuk platen-warmtewisselaar	pièce de raccordement échangeur de chaleur à plaques	**8-710-305-385-0**	**16**	
19	aansluitstuk platen-warmtewisselaar	pièce de raccordement échangeur de chaleur à plaques	**8-710-305-387-0**	**16**	
20	buis aansluiting sanitaire circulatie-pomp	tuyau raccordement circulateur sanitaire	**8-713-305-762-0**	**40**	
22	dichting 3/4''	joint 3/4''	**7-739-400-150**	**02**	
23	manuele ontluchter	purgeur manuel	**8-717-405-285-0**	**21**	
24	terugslagklep	clapet anti-retour	**8-718-505-023-0**	**17**	
25	sanitaire circulatiepomp	circulateur sanitaire	**8-717-204-449-0**	**50**	
26	buis koud water	tuyau eau froide	**8-710-735-343-0**	**28**	
27	buis koud water / sanitaire circulatiepomp	tuyau eau froide / circulateur sanitaire	**8-713-305-756-0**	**40**	
28	dichting 1''	joint 1''	**7-739-400-152**	**02**	
29	vijs	vis	**8-716-106-452-0**	**14**	
30	clips	clips	**7-739-400-208**	**02**	
31	afstandsbeugel	entretoise	**8-718-003-971-0**	**21**	
32	beugel aansluitingen links	support raccordements gauches	**8-711-304-823-0**	**23**	
33	beugel aansluitingen rechts	support raccordements droits	**8-711-304-824-0**	**23**	
34	vijs	vis	**7-739-400-298**	**01**	
35	buis aansluiting circulatieleiding	tuyau raccordement boucle	**8-710-735-365-0**	**30**	
36	T-stuk warm water	pièce T eau chaude	**8-713-305-757-0**	**35**	
37	buis warm water	tuyau eau chaude	**8-710-735-344-0**	**28**	
38	isolatie	isolation	**8-711-304-828-0**	**16**	
39	kabel NTC	câble CTN	**8-714-402-124-0**	**29**	
40	beugel	support	**8-718-005-913-0**	**21**	
41	clips	clips	**7-739-400-180**	**02**	
42	NTC	CTN	**8-714-500-117-0**	**25**	

x = enkel op bestelling
** dopsleutel 27

x = uniquement sur commande
** clé à douille 27

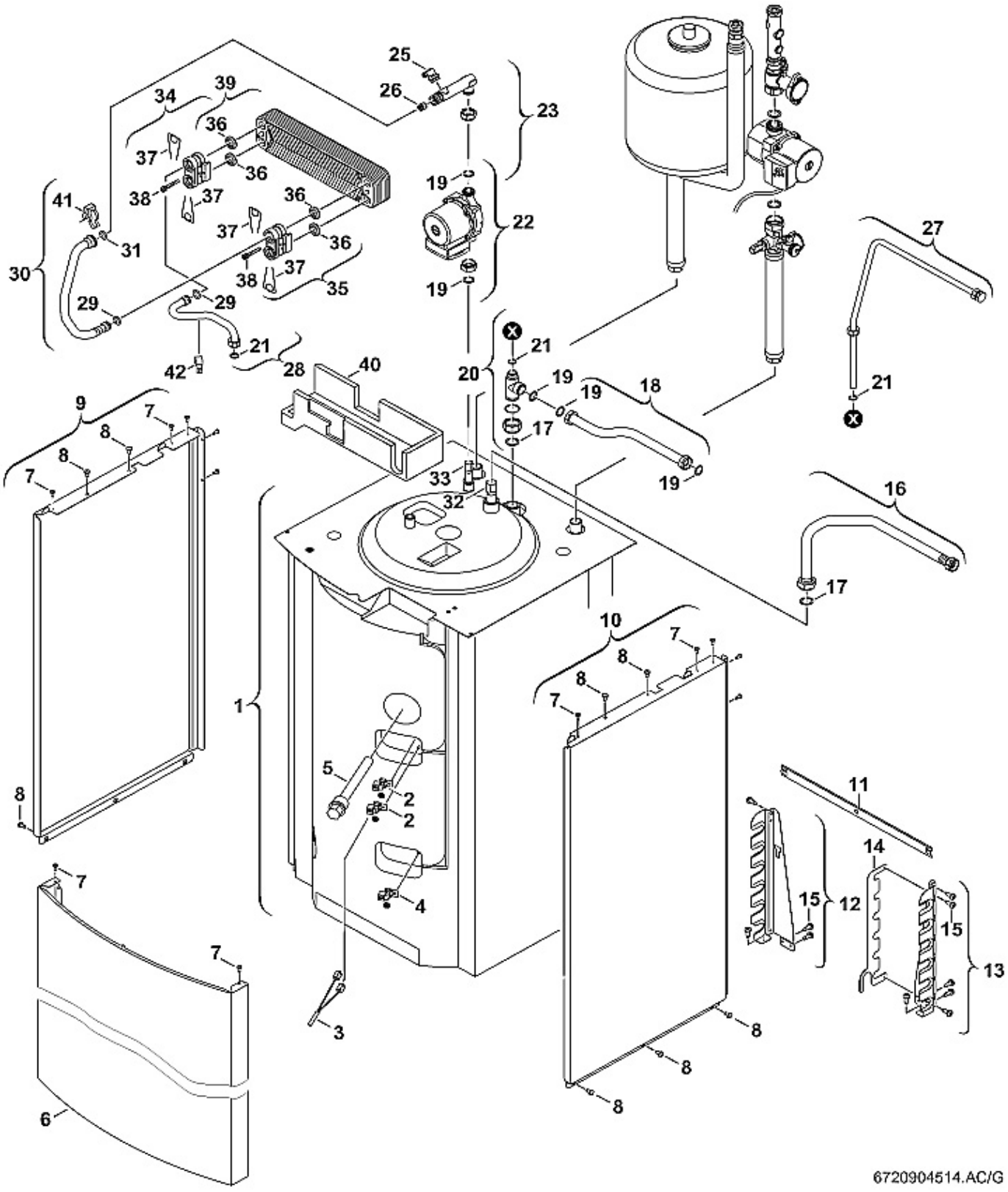
6720904514.AC/G

TOP 30/400-2 ZBS	TOP 30/400-2 A 23 S 3600 TOP 30/400-2 A 31 S 3600	CerasmartModul Solar HT II
		voorraadvat ballon réservoir

n°	omschrijving	description	code	PG	correctie
1	voorraadvat 170 liter	ballon réservoir 170 litres	**8-715-407-317-0**	**71**	x
2	NTC 1 & 2	CTN 1 & 2	**8-714-500-123-0**	**25**	
3	kabel NTC	câble CTN	**8-714-402-124-0**	**29**	
4	NTC	CTN	**8-713-305-779-0**	**25**	
5	anode (480 mm) **	anode (480 mm) **	**8-718-505-052-0**	**32**	
6	frontale afdekplaat vat 170 liter	couvercle frontal ballon 170 litres	**8-718-005-917-0**	**44**	
7	vijs	vis	**7-739-400-298**	**01**	
8	vijs	vis	**7-739-400-039**	**04**	
9	zijpaneel links vat 170 liter	panneau latéral gauche ballon 170 l	**8-718-005-903-0**	**42**	
10	zijpaneel rechts vat 170 liter	panneau latéral droit ballon 170 l	**8-718-005-904-0**	**42**	
11	afstandsbeugel	entretoise	**8-718-003-971-0**	**21**	
12	beugel aansluitingen links	support raccordements gauches	**8-711-304-823-0**	**23**	
13	beugel aansluitingen rechts	support raccordements droits	**8-711-304-824-0**	**23**	
14	beugel	support	**8-718-005-913-0**	**21**	
15	vijs	vis	**7-739-400-298**	**01**	
16	buis koud water	tuyau eau froide	**8-710-735-363-0**	**38**	
17	dichting 1''	joint 1''	**7-739-400-152**	**02**	
18	buis warm water	tuyau eau chaude	**8-710-735-344-0**	**28**	
19	dichting 3/4''	joint 3/4''	**7-739-400-150**	**02**	
20	T-stuk warm water	pièce T eau chaude	**8-713-305-757-0**	**35**	
21	dichting 1/2''	joint 1/2''	**8-710-103-045-0**	**01**	
22	sanitaire circulatiepomp	circulateur sanitaire	**8-717-204-449-0**	**50**	
23	buis aansluiting sanitaire circulatie-pomp	tuyau raccordement circulateur sanitaire	**8-713-305-762-0**	**40**	
25	manuele ontluchter	purgeur manuel	**8-717-405-285-0**	**21**	
26	terugslagklep	clapet anti-retour	**8-718-505-023-0**	**17**	
27	buis aansluiting circulatieleiding	tuyau raccordement boucle	**8-710-735-365-0**	**30**	
28	buis warm water / warmtewisselaar	tuyau eau chaude / échangeur de chaleur	**8-710-735-338-0**	**30**	
29	O-ring	joint torique	**7-739-400-203**	**08**	
30	buis tussen pomp en warmtewisselaar	tuyau entre circulateur et échangeur de chaleur	**8-710-735-339-0**	**35**	
31	O-ring	joint torique	**7-739-400-202**	**02**	
32	dompelbuis warm water	doigt de gant eau chaude	**8-718-225-034-0**	**33**	
33	dompelbuis koud water	doigt de gant eau froide	**8-718-225-023-0**	**32**	
34	aansluitstuk platen-warmtewisselaar	pièce de raccordement échangeur de chaleur à plaques	**8-710-305-385-0**	**16**	
35	aansluitstuk platen-warmtewisselaar	pièce de raccordement échangeur de chaleur à plaques	**8-710-305-387-0**	**16**	
36	dichting	joint	**8-716-106-435-0**	**15**	
37	clips	clips	**7-739-400-208**	**02**	
38	vijs	vis	**8-716-106-452-0**	**14**	
39	platenwarmtewisselaar	échangeur de chaleur à plaques	**8-716-106-436-0**	**42**	
40	isolatie	isolation	**8-711-304-828-0**	**16**	
41	clips	clips	**7-739-400-180**	**02**	
42	NTC	CTN	**8-714-500-117-0**	**25**	

x = enkel op bestelling
** dopsleutel 27

x = uniquement sur commande
** clé à douille 27

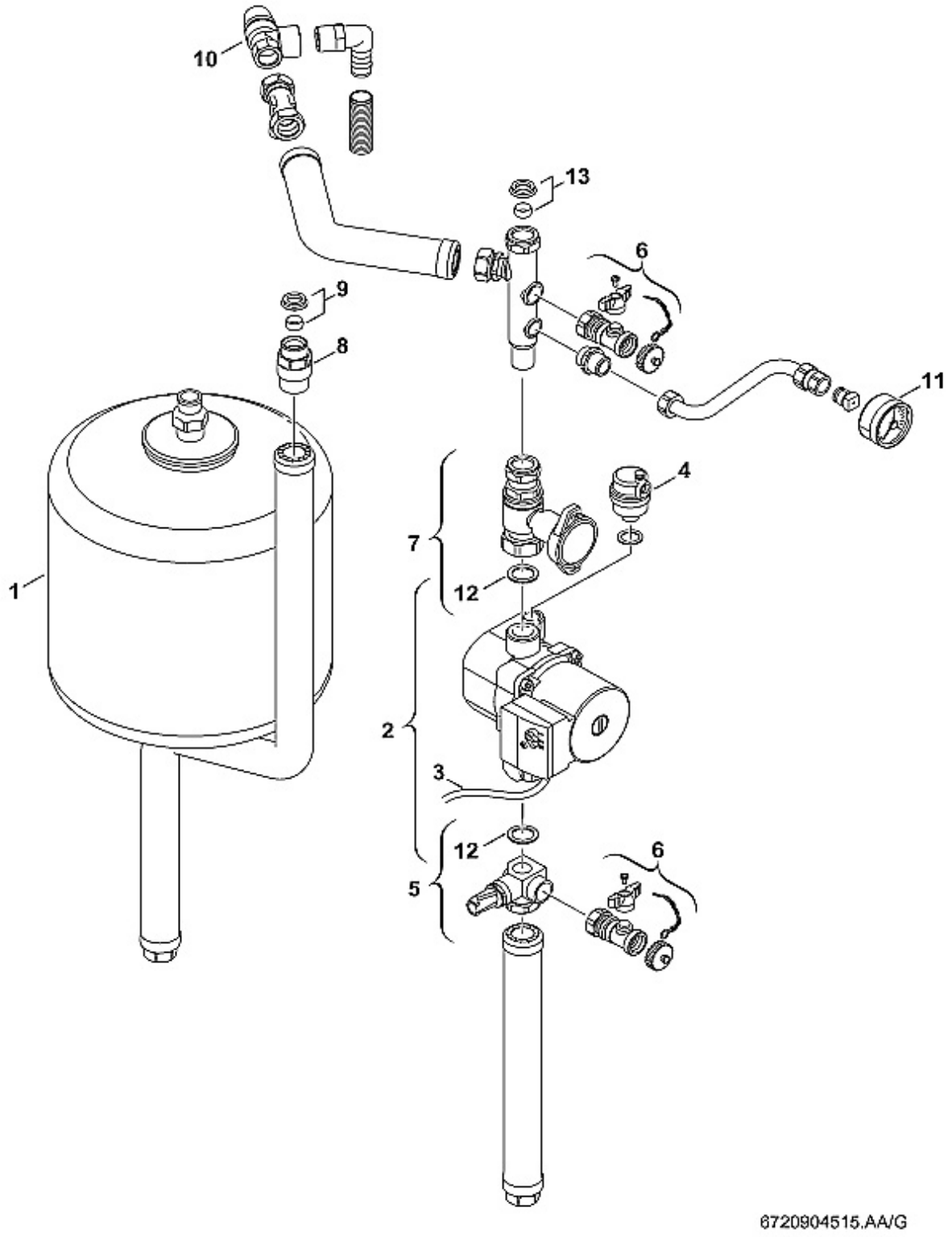
10
13
6
9
8
11
4
7
12
1
2
3
12
6
5
6720904515.AA/G

TOP 30/400-2 ZBS	TOP 30/400-2 A 23 S 3600 TOP 30/400-2 A 31 S 3600	CerasmartModul Solar HT II
		solar hydraulica hydraulique de solaire

n°	omschrijving	description	code	PG	correctie
1	expansievat solar 18 liter	vase d'expansion solaire 18 litres	**7-739-300-100**		
2	pomp solar	pompe solaire	**8-717-204-527-0**	**49**	
3	kabel pomp	câble pompe	**8-714-402-131-0**	**30**	
4	automatische ontluchter	purgeur automatique	**8-718-505-053-0**	**35**	
5	debietbegrenzer	limiteur de débit	**8-718-220-641-0**	**48**	
6	leegloopkraan	robinet de vidange	**8-717-405-296-0**	**35**	
7	afsluitkraan	robinet d'arrêt	**8-713-305-795-0**	**42**	
8	terugslagklep	clapet anti-retour	**8-713-305-792-0**	**37**	
9	klemring	anneau de serrage	**8-713-305-793-0**	**35**	
10	overdrukventiel 6 bar	soupape de surpression 6 bars	**8-717-401-025-0**	**34**	
11	manometer	manomètre	**8-717-208-085-0**	**33**	
12	dichting	joint	**8-710-103-212-0**	**13**	
13	klemring	anneau de serrage	**8-713-305-791-0**	**26**	