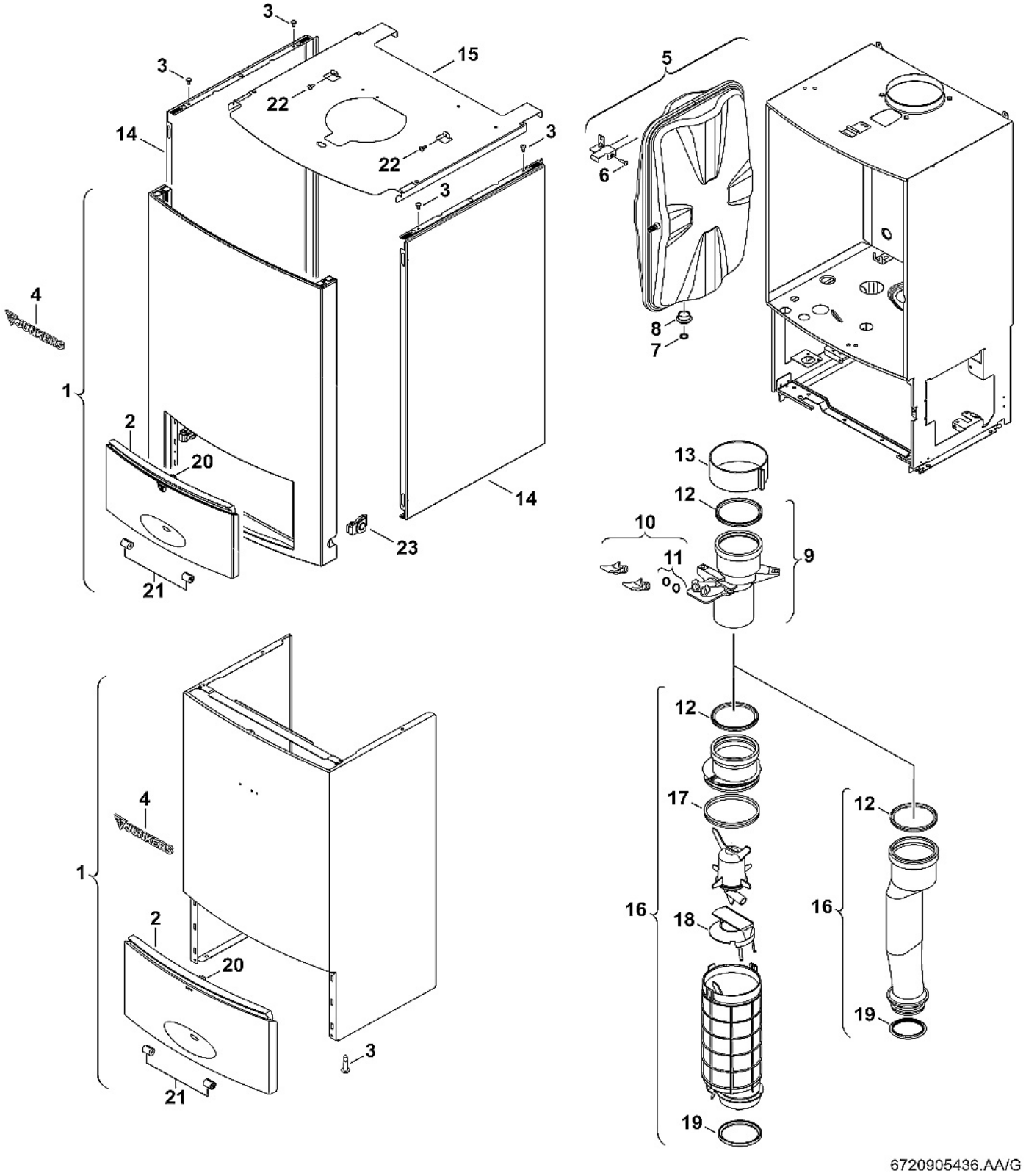
3
3
15
22
14
22
3
3
4
1
2
20
14
23
21
5
6
8
7
13
12
10
11
9
12
17
16
18
19
4
1
2
20
3
21
12
16
19
6720905436.AA/G

TOP 22/275-3 ZBS	**ZBS 22/100 S-3 MA 23 S 3600** **ZBS 22/100 S-3 MA 31 S 3600**	**CerapurModul (Solar) HT III**
TOP 30/375-3 ZBS	**ZBS 30/150 S-3 MA 23 S 3623** **ZBS 30/150 S-3 MA 31 S 3623**	mantel & expansievat manteau & vase d'expansion
TOP 14/400-3 ZBS	**ZBS 14/210 S 3 MA 23 Solar S 3600** **ZBS 14/210 S 3 MA 23 Solar S 3600**	
TOP 30/475-3 ZBS	**ZBS 30/210 S 3 MA 23 Solar S 3623** **ZBS 30/210 S 3 MA 23 Solar S 3623**	

n°	omschrijving	description	**code**	**PG**	correctie
1	frontale afdekking	couvercle frontal	**8-718-220-961-0**	**46**	
2	klapdeur mantel	porte pivotante manteau	**8-718-006-948-0**	**38**	
3	vijs 4,8 x 13	vis 4,8 x 13	**7-739-400-298**	**01**	
4	logo Junkers	logo Junkers	**8-711-145-928-0**	**16**	
5	expansievat 12 liter	vase d'expansion 12 litres	**8-715-407-328-0**	**42**	
6	vijs	vis	**7-739-400-042**	**01**	
7	dichting 1/2''	joint 1/2''	**7-739-400-151**	**01**	
8	verbindingsstuk	pièce de raccordement	**8-710-103-209-0**	**11**	
9	rookgasafvoerstut	raccordement évacuation gaz brûlés	**8-710-735-383-0**	**25**	
10	stoppen rookgasanalyse	bouchons analyse gaz brûlés	**8-710-506-199-0**	**15**	
11	O-ring	joint torique	**8-710-205-066-0**		
12	dichting ∅ 80	joint ∅ 80	**8-711-004-232-0**	**19**	
13	klembeugel ∅ 125	collier ∅ 125	**8-711-301-130-0**	**18**	
14	zijpaneel	panneau latéral	**8-718-222-184-0**	**35**	
15	afdekplaat boven	couvercle	**8-718-222-183-0**	**36**	
16	rookgasafvoerpijp TOP 30/375-3 & TOP 30/475-3	tuyau d'évacuation des gaz brûlés TOP 30/375-3 & TOP 30/475-3	**8-710-725-353-0**	**30**	
16	rookgasafvoerpijp TOP 14/400-3 & TOP 22/275-3	tuyau d'évacuation des gaz brûlés TOP 14/400-3 & TOP 22/275-3	**8-710-735-081-0**	**40**	
17	dichting rookgasafvoer	joint évacuation gaz brûlés	**8-711-004-278-0**	**14**	
18	luchtdebietbegrenzer	limiteur de débit d'air	**8-710-100-209-0**	**14**	
19	dichting TOP 14/400-3 & TOP 22/275-3	joint TOP 14/400-3 & TOP 22/275-3	**7-739-400-177**	**06**	
19	dichting TOP 30/375-3 & TOP 30/475-3	joint TOP 30/375-3 & TOP 30/475-3	**8-722-933-330-0**	**10**	
20	slot klapdeur mantel	serrure porte pivotante manteau	**8-718-224-302-0**	**08**	
21	demper klapdeur	amortisseur porte pivotante	**8-718-224-267-0**	**14**	
22	vijs	vis	**7-739-400-039**	**04**	
23	clips met schroef	clips avec vis	**8-712-000-131-0**	**12**	

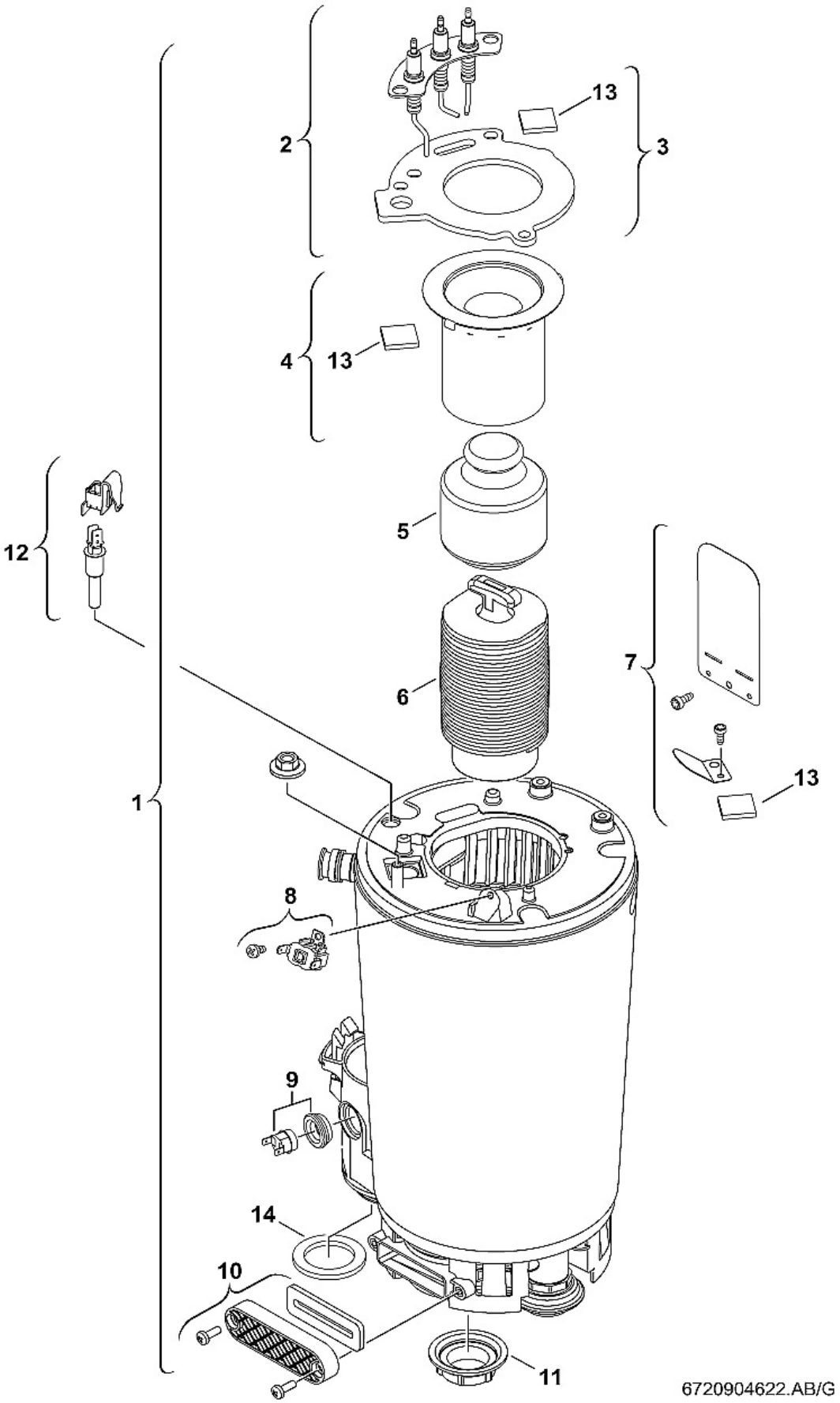
1
2
3
4
5
6
7
8
9
10
11
12
13
13
13
14
6720904622.AB/G

TOP 22/275-3 ZBS	**ZBS 22/100 S-3 MA 23 S 3600** **ZBS 22/100 S-3 MA 31 S 3600**	**CerapurModul (Solar) HT III**
TOP 14/400-3 ZBS	**ZBS 14/210 S 3 MA 23 Solar S 3600** **ZBS 14/210 S 3 MA 23 Solar S 3600**	warmtewisselaar & brander échangeur de chaleur & brûleur

n°	omschrijving	description	**code**	**PG**	correctie
1	warmtewisselaar compleet (zonder brander) TOP 22/275-3	échangeur de chaleur complet (sans brûleur) TOP 22/275-3	**8-718-664-061-0**	**59**	
1	warmtewisselaar compleet (zonder brander) TOP 14/400-3	échangeur de chaleur complet (sans brûleur) TOP 14/400-3	**8-718-663-959-0**	**59**	
2	elektrodenset + dichting	set d'électrodes + joint	**8-718-107-087-0**	**31**	
3	dichting elektrodenset	joint set d'électrodes	**8-711-004-325-0**	**19**	
4	brander	brûleur	**8-718-120-616-0**	**41**	
5	warmteverspreider boven	distributeur de chaleur (en haut)	**8-715-405-179-0**	**38**	
6	warmteverspreider onder	distributeur de chaleur (en bas)	**8-715-405-205-0**	**35**	
7	controlespiegeltje	miroir de contrôle	**8-715-600-024-0**	**16**	
8	clixon 120°	clixon 120°	**8-707-206-196-0**	**17**	
9	clixon 108° (rookgassen)	clixon 108° (gaz brûlés)	**8-710-506-267-0**	**34**	
10	reinigingsdeksel	couvercle de nettoyage	**8-715-503-528-0**	**14**	
11	stop	bouchon	**8-713-301-114-0**	**09**	
12	NTC voeler met houder	sonde CTN avec support	**8-714-500-087-0**	**22**	
13	kijkglas	regard de visite	**8-715-600-018-0**	**11**	
14	dichting	joint	**8-710-103-206-0**	**10**	

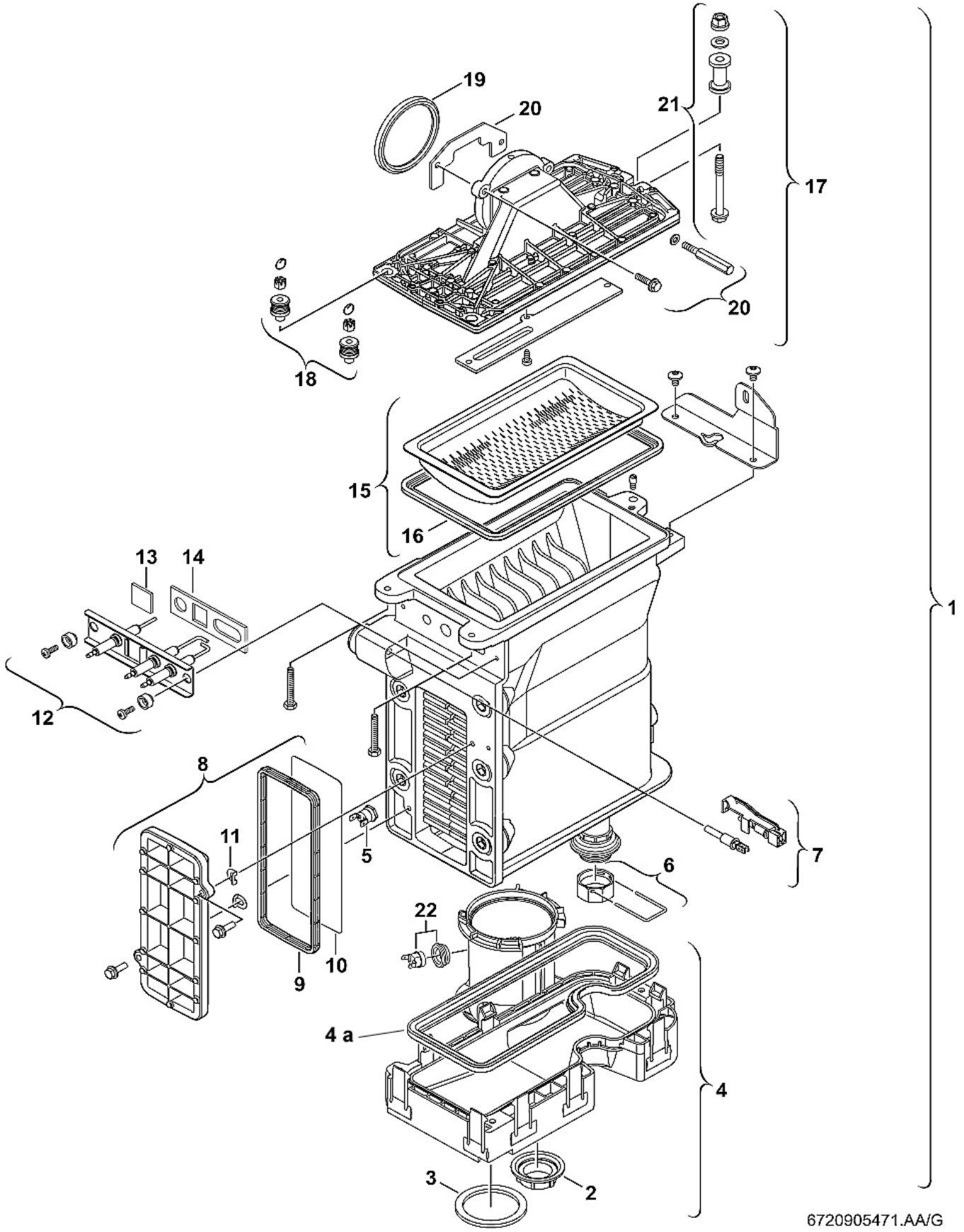
19
20
21
17
20
18
15
16
13
14
12
1
8
11
5
7
6
22
10
9
4 a
4
3
2
6720905471.AA/G

TOP 30/375-3 ZBS	**ZBS 30/150 S-3 MA 23 S 3623** **ZBS 30/150 S-3 MA 31 S 3623**	**CerapurModul (Solar) HT III**
TOP 30/475-3 ZBS	**ZBS 30/210 S 3 MA 23 Solar S 3623** **ZBS 30/210 S 3 MA 23 Solar S 3623**	warmtewisselaar & brander échangeur de chaleur & brûleur

n°	omschrijving	description	**code**	**PG**	correctie
2	stop	bouchon	**8-713-301-196-0**	**08**	
3	dichting	joint	**8-710-103-206-0**	**10**	
4	condensaatcollector	collecteur condensat	**8-718-006-944-0**	**33**	
4a	dichting condensaatcollector	joint collecteur condensat	**8710-103-155-0**	**15**	
5	temperatuurbegrenzer 105°C	limiteur de température 105°C	**8-722-963-858-0**	**23**	
6	bevestigingsset	set de fixation	**8-719-928-487-0**	**18**	
7	NTC-voeler met houder	sonde CTN avec support	**8-714-500-087-0**	**22**	
8	deksel warmtewisselaar	couvercle échangeur de chaleur	**8-711-000-262-0**	**31**	
9	dichting deksel	joint couvercle	**8-710-103-153-0**	**15**	
10	afschermplaat deksel	couvercle de protection	**8-718-003-836-0**	**11**	
11	rondel	rondelle	**7-739-400-147**	**08**	
12	elektrodenset + dichting	set d'électrodes + joint	**8-718-107-089-0**	**31**	
13	kijkglas	regard de visite	**8-715-600-018-0**	**11**	
14	dichting elektrodenset	joint set d'électrodes	**7-739-400-176**	**10**	
15	brander	brûleur	**8-718-006-658-0**	**51**	
16	dichting brander	joint brûleur	**8-711-004-168-0**	**23**	
17	deksel brander compleet	couvercle brûleur complet	**8-715-416-029-0**	**40**	
18	set vijzen	set de vis	**8-710-305-296-0**	**29**	
19	dichting extractor	joint extracteur	**8-729-000-183-0**	**13**	
20	bevestigingsset	set de fixation	**8-718-005-603-0**	**14**	
21	huls + vijs	douille + vis	**8-710-305-297-0**	**15**	
22	clixon 108° (rookgassen)	clixon 108° (gaz brûlés)	**8-710-506-267-0**	**34**	
	warmtewisselaar naakt	échangeur de chaleur nu	**8-737-701-794-0**	**58**	

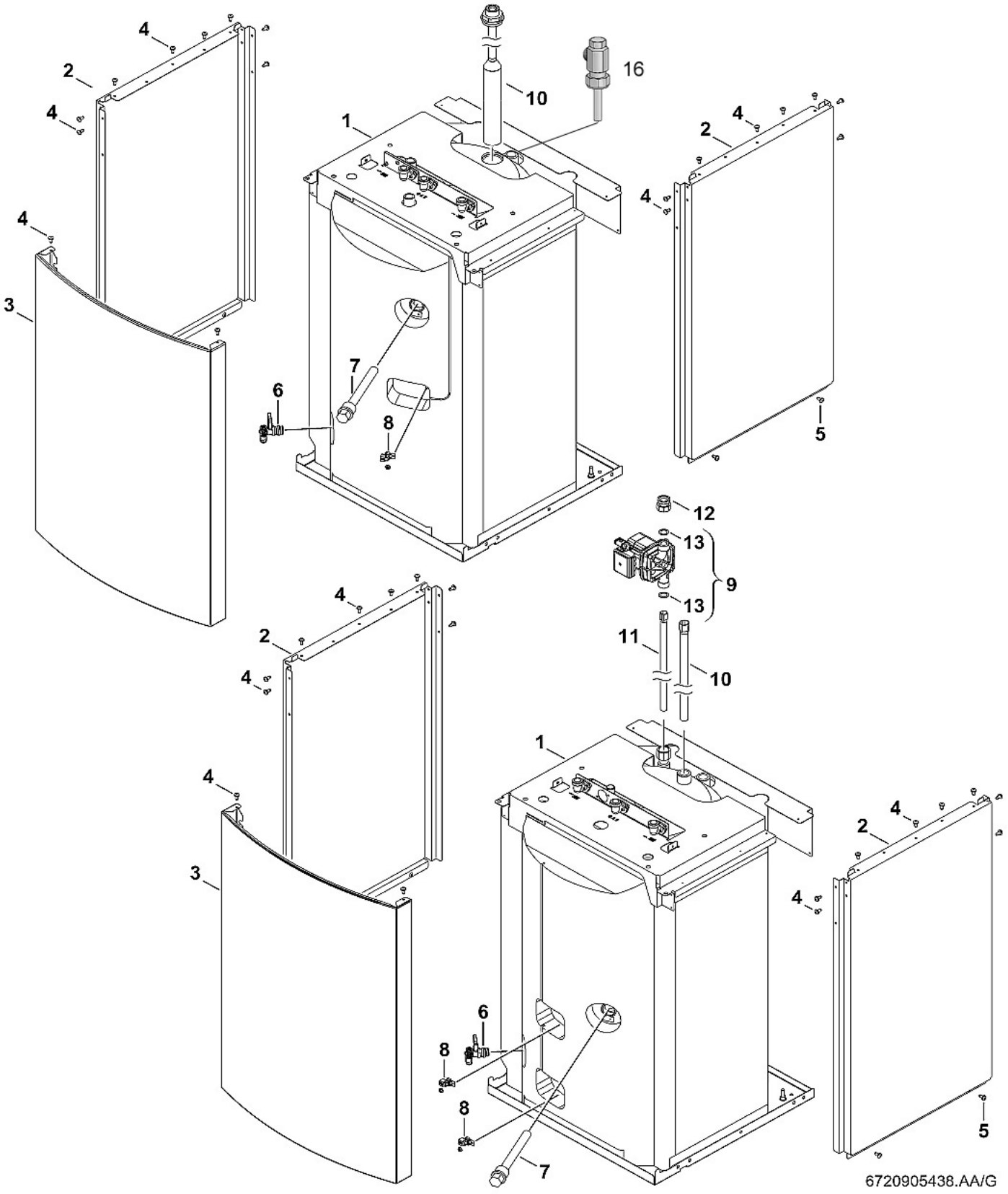
1
2
3
4
5
6
7
8
9
10
11
12
13
16
6720905438.AA/G

TOP 22/275-3 ZBS	**ZBS 22/100 S-3 MA 23 S 3600** **ZBS 22/100 S-3 MA 31 S 3600**	**CerapurModul HT III**
TOP 30/375-3 ZBS	**ZBS 30/150 S-3 MA 23 S 3623** **ZBS 30/150 S-3 MA 31 S 3623**	voorraadvat ballon réservoir

n°	omschrijving	description	**code**	**PG**	correctie
1	voorraadvat 100 liter TOP 22/275-3 ZBS	ballon réservoir 100 litres TOP 22/275-3 ZBS	**8-718-221-733-0**	**71**	x
1	voorraadvat 150 liter TOP 30/375-3 ZBS	ballon réservoir 150 litres TOP 30/375-3 ZBS	**8-718-220-536-0**	**84**	x
2	zijpaneel vat 100 liter	panneau latéral ballon 100 l	**8-718-221-740-0**	**40**	x
2	zijpaneel vat 150 liter	panneau latéral ballon 150 l	**8-718-222-288-0**	**41**	x
3	frontale afdekplaat vat 100 liter	couvercle frontal ballon 100 litres	**8-718-221-736-0**	**38**	x
3	frontale afdekplaat vat 150 liter	couvercle frontal ballon 150 litres	**8-718-005-916-0**	**44**	
4	vijs 4,8 x 13	vis 4,8 x 13	**7-739-400-298**	**01**	
5	vijs	vis	**7-739-400-039**	**04**	
6	vul- en aftapkraan	robinet de remplissage/vidange	**7-719-002-007-0**		
7	anode 480 mm **	anode 480 mm **	**8-718-505-052-0**	**32**	
8	NTC 1 & 2	CTN 1 & 2	**8-714-500-123-0**	**25**	
9	sanitaire circulatiepomp	circulateur sanitaire	**8-718-225-109-0**	**49**	
10	dompelbuis	doigt de gant	**8-718-225-034-0**	**33**	
11	dompelbuis	doigt de gant	**8-710-735-438-0**	**41**	
12	koppeling	raccord	**8-718-223-361-0**	**21**	
13	rubberdichting	joint en caoutchouc	**8-718-225-046-0**	**16**	
16	aansluitbuis	tube de raccordement	**8-713-305-757-0**	**35**	

x = enkel op bestelling
** dopsleutel 27

x = uniquement sur commande
** clé à douille 27

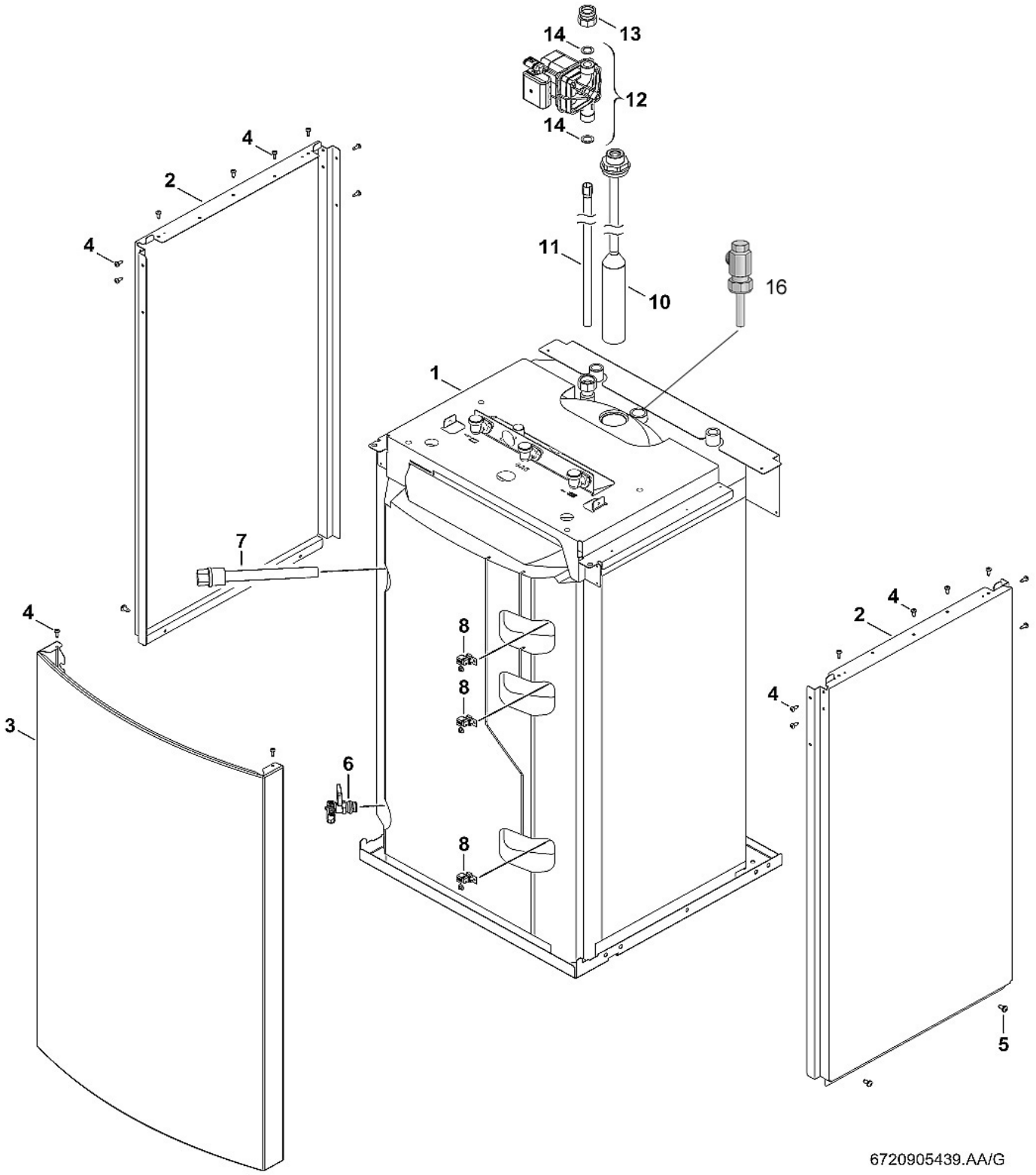
13
14
12
14
4
2
4
11
10
16
1
7
4
8
8
3
6
8
4
2
4
5
6720905439.AA/G

TOP 14/400-3 ZBS	**ZBS 14/210 S 3 MA 23 Solar S 3600** **ZBS 14/210 S 3 MA 23 Solar S 3600**	**CerapurModul Solar HT III**
TOP 30/475-3 ZBS	**ZBS 30/210 S 3 MA 23 Solar S 3623** **ZBS 30/210 S 3 MA 23 Solar S 3623**	voorraadvat ballon réservoir

n°	omschrijving	description	**code**	**PG**	correctie
1	voorraadvat 210 liter	ballon réservoir 210 litres	**8-718-224-342-0**	**80**	x
2	zijpaneel	panneau latéral	**8-718-222-289-0**	**42**	x
3	frontale afdekplaat	couvercle frontal	**8-718-005-917-0**	**44**	x
4	vijs 4,8 x 13	vis 4,8 x 13	**7-739-400-298**	**01**	
5	vijs	vis	**7-739-400-039**	**04**	
6	vul- en aftapkraan	robinet de remplissage/vidange	**7-719-002-007-0**		
7	anode **	anode **	**8-718-220-012-0**	**41**	
8	NTC 1 & 2	CTN 1 & 2	**8-714-500-123-0**	**25**	
10	dompelbuis koud water 210 mm	doigt de gant eau froide 210 mm	**8-718-224-663-0**	**41**	
11	dompelbuis	doigt de gant	**8-718-224-465-0**	**32**	
12	sanitaire circulatiepomp	circulateur sanitaire	**8-718-225-109-0**	**49**	
13	koppeling	raccord	**8-718-223-361-0**	**21**	
14	rubberdichting	joint en caoutchouc	**8-718-225-046-0**	**16**	
16	aansluitbuis	tube de raccordement	**8-713-305-757-0**	**35**	

x = enkel op bestelling
** dopsleutel 32

x = uniquement sur commande
** clé à douille 32

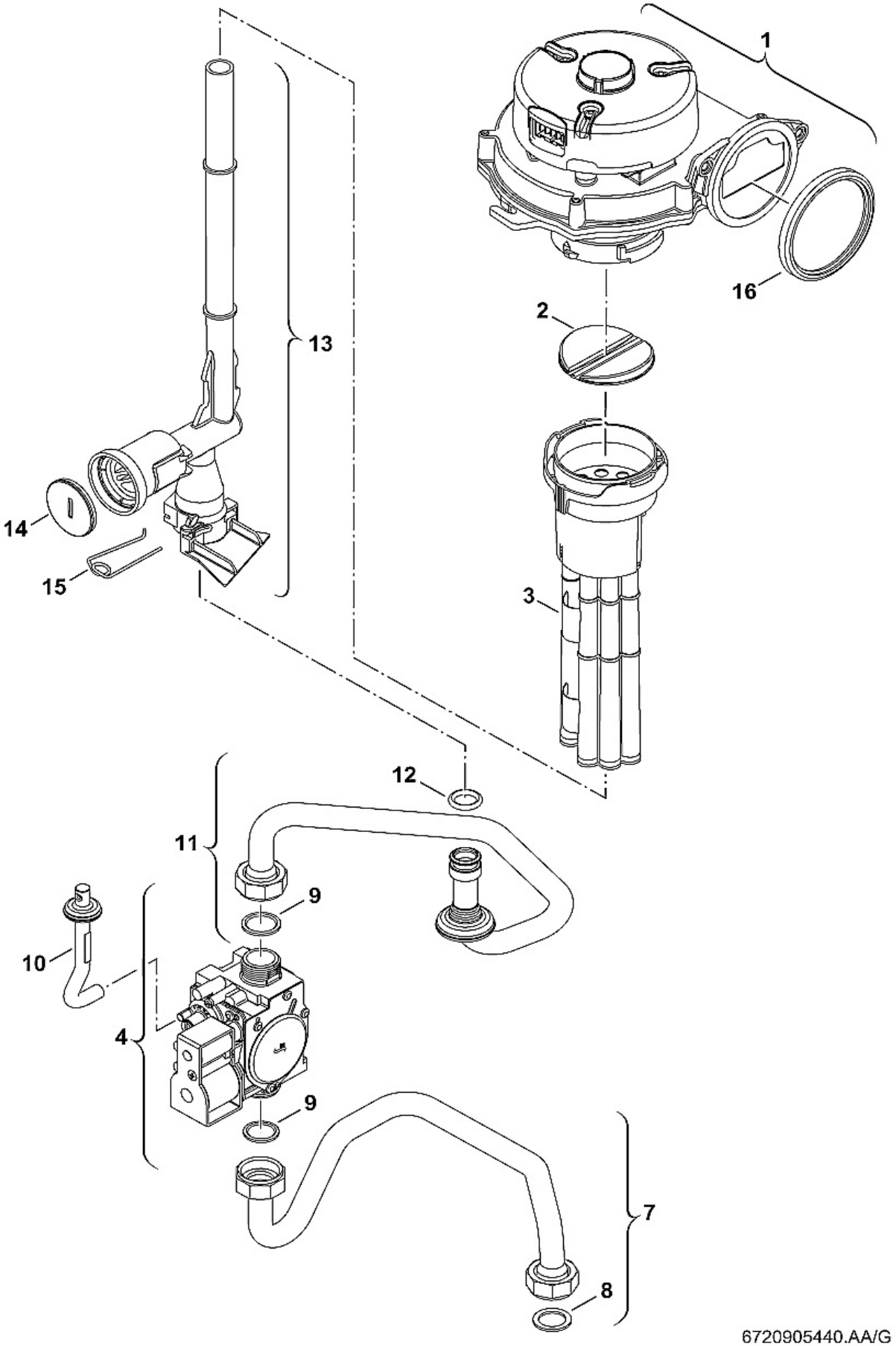
1
16
2
13
14
15
3
12
11
9
10
4
9
7
8
6720905440.AA/G

TOP 30/375-3 ZBS	**ZBS 30/150 S-3 MA 23 S 3623** **ZBS 30/150 S-3 MA 31 S 3623**	**CerapurModul (Solar) HT III**
TOP 30/475-3 ZBS	**ZBS 30/210 S 3 MA 23 Solar S 3623** **ZBS 30/210 S 3 MA 23 Solar S 3623**	gasblok & extractor bloc gaz & extracteur

n°	omschrijving	description	**code**	**PG**	correctie
1	extractor	extracteur	**8-717-204-410-0**	**51**	
2	membraanschotel	assiette membrane	**8-715-505-928-0**	**25**	
3	luchtbegrenzer	limiteur d'air	**8-710-505-212-0**	**26**	
4	gasblok SIT 848	bloc gaz SIT 848	**8-718-221-347-0**	**44**	
7	gasbuis	tube gaz	**8-718-221-059-0**	**32**	
8	dichting 3/4''	joint 3/4''	**7-739-400-150**	**02**	
9	dichting	joint	**7-739-400-281**	**08**	
10	gasbuisje verbrandingskamer	tube gaz chambre de combustion	**8-718-221-063-0**	**12**	
11	gasbuis	tube gaz	**8-718-221-060-0**	**30**	
12	O-ring	joint torique	**7-739-400-172**	**02**	
13	gasbuis	tube gaz	**8-710-735-387-0**	**18**	
15	clips	clips	**7-739-400-208**	**02**	
16	dichting extractor	joint extracteur	**8-729-000-183-0**	**13**	

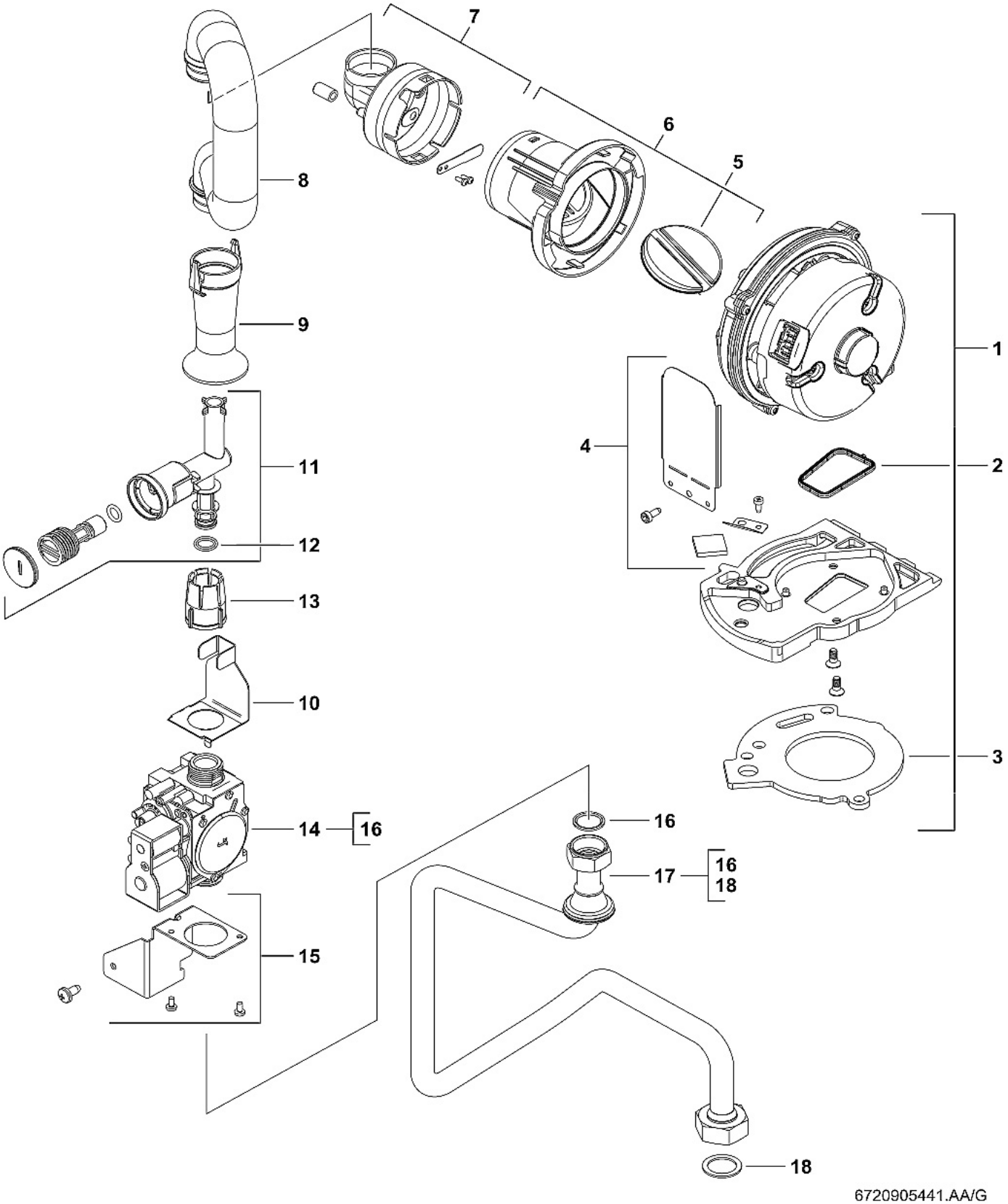
7
6
5
8
9
1
4
2
11
12
13
10
3
14
16
16
17
16
18
15
18
6720905441.AA/G

TOP 22/275-3 ZBS	**ZBS 22/100 S-3 MA 23 S 3600** **ZBS 22/100 S-3 MA 31 S 3600**	**CerapurModul (Solar) HT III**
TOP 14/400-3 ZBS	**ZBS 14/210 S 3 MA 23 Solar S 3600** **ZBS 14/210 S 3 MA 23 Solar S 3600**	gasblok & extractor bloc gaz & extracteur

n°	omschrijving	description	**code**	**PG**	correctie
1	extractor	extracteur	**8-718-224-207-0**	**48**	
2	dichting extractor	joint extracteur	**8-718-660-208-0**	**12**	
3	dichting brander	joint brûleur	**8-711-004-325-0**	**19**	
4	controlespiegeltje	miroir de contrôle	**8-715-600-024-0**	**16**	
5	membraan	membrane	**8-718-222-845-0**	**20**	
6	carter extractor	carter extracteur	**8-718-222-844-0**	**19**	
7	luchtbegrenzer TOP 14/400-3 ZBS	limiteur d'air TOP 14/400-3 ZBS	**8-718-222-843-0**	**22**	
7	luchtbegrenzer TOP 22/275-3 ZBS	limiteur d'air TOP 22/275-3 ZBS	**8-718-660-117-0**	**19**	
8	aansluitbuis	tuyau de raccordement	**8-718-660-226-0**	**20**	
9	aansluitstuk	pièce de raccordement	**8-718-660-227-0**	**17**	
10	hoeksteun	support en coin	**8-718-225-084-0**	**23**	
11	gasbuis TOP 14/400-3 ZBS	tube gaz TOP 14/400-3 ZBS	**8-718-660-205-0**	**20**	
11	gasbuis TOP 22/275-3 ZBS	tube gaz TOP 22/275-3 ZBS	**8-718-660-203-0**	**16**	
12	O-ring	joint torique	**7-739-400-170**	**01**	
13	losse koppeling buis instelling max	raccord libre tuyau réglage max	**8-713-301-117-0**	**09**	
14	gasblok SIT 848	bloc gaz SIT 848	**8-718-221-347-0**	**44**	
15	hoeksteun	support en coin	**8-718-660-301-0**	**15**	
16	dichting	joint	**7-739-400-281**	**08**	
17	gasbuis	tube gaz	**8-718-223-855-0**	**27**	
18	dichting 3/4''	joint 3/4''	**7-739-400-150**	**02**	

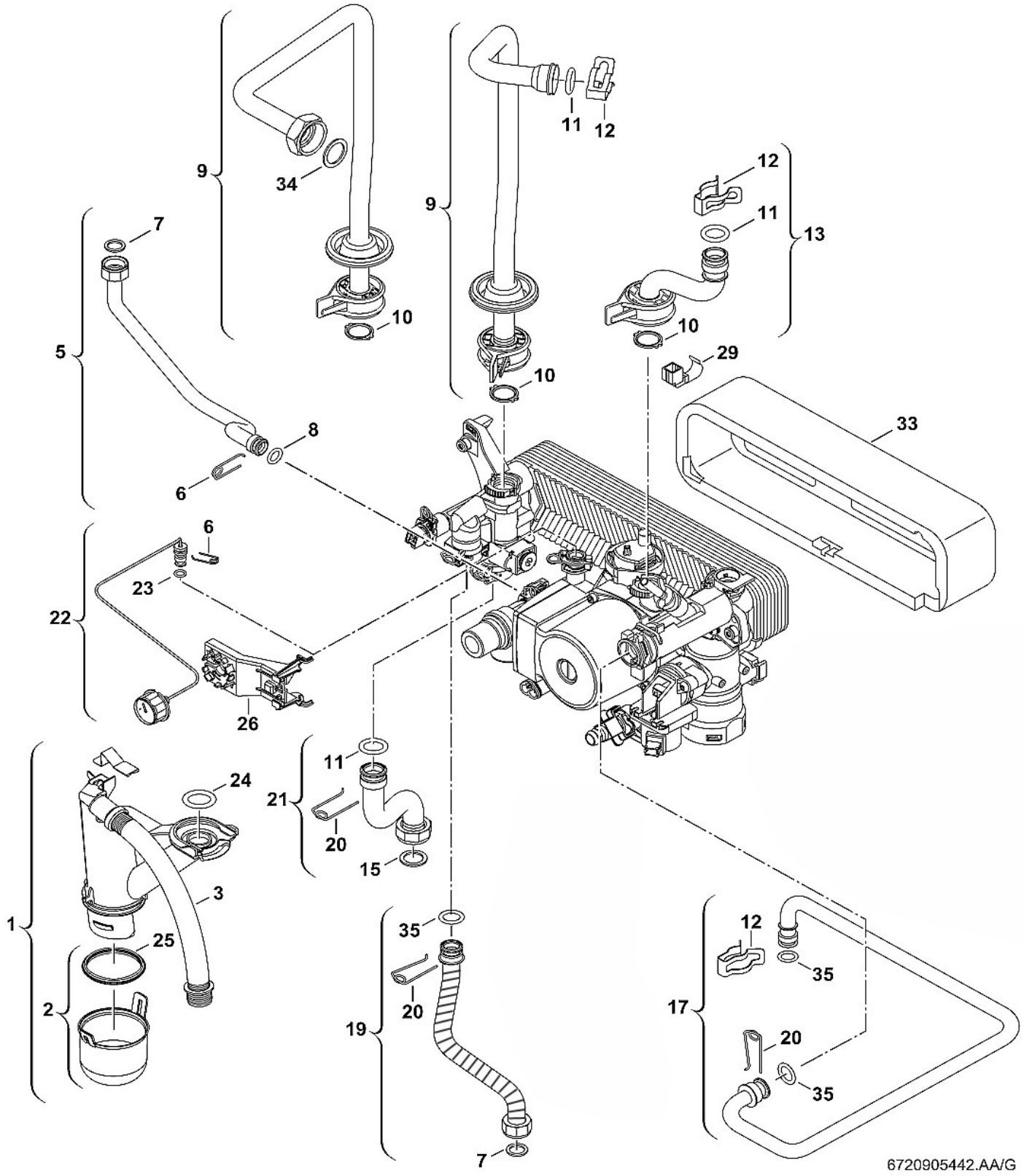
1
2
3
5
6
7
8
9
10
11
12
13
15
17
19
20
21
22
23
24
25
26
29
33
34
35
6720905442.AA/G

TOP 22/275-3 ZBS	**ZBS 22/100 S-3 MA 23 S 3600** **ZBS 22/100 S-3 MA 31 S 3600**	**CerapurModul (Solar) HT III**
TOP 30/375-3 ZBS	**ZBS 30/150 S-3 MA 23 S 3623** **ZBS 30/150 S-3 MA 31 S 3623**	hydraulisch gedeelte & sifon partie hydraulique & siphon
TOP 14/400-3 ZBS	**ZBS 14/210 S 3 MA 23 Solar S 3600** **ZBS 14/210 S 3 MA 23 Solar S 3600**	
TOP 30/475-3 ZBS	**ZBS 30/210 S 3 MA 23 Solar S 3623** **ZBS 30/210 S 3 MA 23 Solar S 3623**	

n°	omschrijving	description	**code**	**PG**	correctie
1	sifon compleet	siphon complet	**8-710-506-271-0**	**26**	
2	deksel sifon	couvercle siphon	**8-710-506-273-0**	**14**	
3	flexibel	flexible	**8-710-703-178-0**	**16**	
5	buis	tube	**8-710-735-318-0**	**28**	
6	clips	clips	**7-739-400-207**	**02**	
7	dichting 1/2''	joint 1/2''	**7-739-400-151**	**01**	
8	O-ring	joint torique	**7-739-400-196**	**03**	
9	buis vertrek warmtewisselaar TOP 30/375-3 ZBS	tube départ échangeur de chaleur TOP 30/375-3 ZBS	**8-710-735-306-0**	**30**	
9	buis vertrek warmtewisselaar TOP 14/400-3, TOP 22/275-3 & TOP 30/475-3 ZBS	tube départ échangeur de chaleur TOP 14/400-3, TOP 22/275-3 & TOP 30/475-3 ZBS	**8-710-735-429-0**	**27**	
10	dichting	joint	**7-739-400-210**	**05**	
11	O-ring	joint torique	**7-739-400-202**	**02**	
12	clips	clips	**7-739-400-180**	**02**	
13	buis retour CV	tube retour CC	**8-710-735-324-0**	**30**	
15	dichting 3/4''	joint 3/4''	**7-739-400-150**	**02**	
17	buis	tube	**8-718-225-225-0**	**32**	
19	flexibel	flexible	**8-718-223-395-0**	**37**	
20	clips	clips	**7-739-400-208**	**02**	
21	buis vertrek	tube départ	**8-710-735-428-0**	**26**	
22	manometer	manomètre	**8-717-208-107-0**	**27**	
23	O-ring	joint torique	**7-739-400-197**	**03**	
24	O-ring	joint torique	**7-739-400-385**	**06**	
25	dichting sifon	joint siphon	**7-739-400-158**	**10**	
26	houder manometer	support manomètre	**8-718-220-702-0**	**10**	
29	NTC retour CV	CTN retour CC	**8-714-500-117-0**	**25**	
33	isolatie warmtewisselaar	isolation échangeur de chaleur	**8-718-222-474-0**	**12**	
34	dichting 1''	joint 1''	**7-739-400-152**	**02**	
35	O-ring 13,87 x 3,53	joint torique 13,87 x 3,53	**7-739-400-203**	**08**	

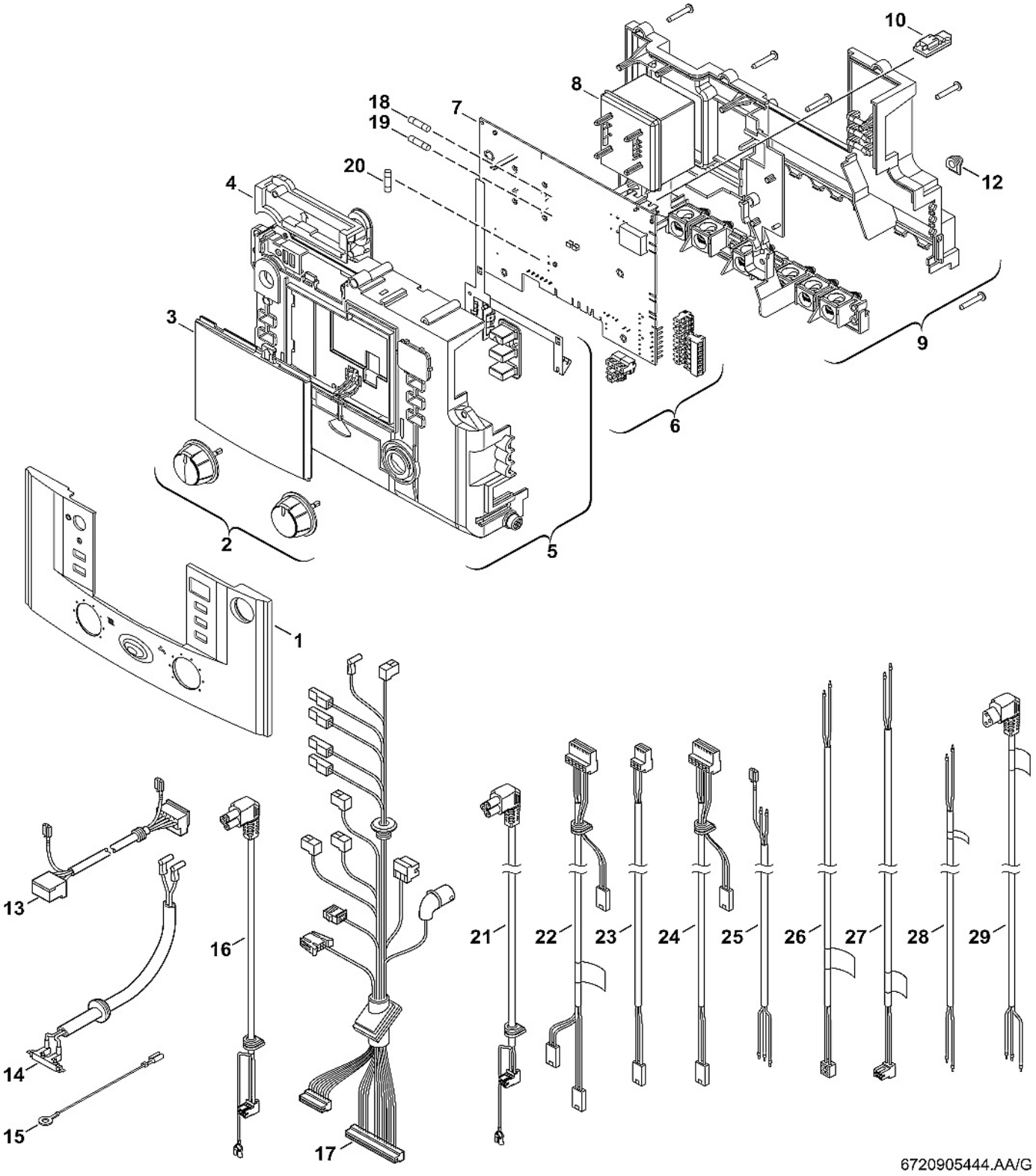
1
2
3
4
5
6
7
8
9
10
12
13
14
15
16
17
18
19
20
21
22
23
24
25
26
27
28
29
6720905444.AA/G

TOP 22/275-3 ZBS	**ZBS 22/100 S-3 MA 23 S 3600** **ZBS 22/100 S-3 MA 31 S 3600**	**CerapurModul (Solar) HT III**
TOP 30/375-3 ZBS	**ZBS 30/150 S-3 MA 23 S 3623** **ZBS 30/150 S-3 MA 31 S 3623**	schakelkast boîtier de commande
TOP 14/400-3 ZBS	**ZBS 14/210 S 3 MA 23 Solar S 3600** **ZBS 14/210 S 3 MA 23 Solar S 3600**	
TOP 30/475-3 ZBS	**ZBS 30/210 S 3 MA 23 Solar S 3623** **ZBS 30/210 S 3 MA 23 Solar S 3623**	

n°	omschrijving	description	**code**	**PG**	correctie
1	bedieningspaneel	façade	**8-718-220-398-0**	**26**	
2	set knoppen	set boutons	**8-712-000-129-0**	**20**	
3	afdekplaat voorpaneel	cache panneau frontal	**8-711-000-302-0**	**18**	
4	deksel	couvercle	**8-717-207-680-0**	**16**	
5	voorpaneel volledig	panneau frontal complet	**8-717-207-678-0**	**35**	
6	set aansluitklemmen	plots connexion	**8-714-404-348-0**	**26**	
7	printplaat	circuit imprimé	**8-748-300-710-0**	**51**	
8	transformator	transformateur	**8-717-201-052-0**	**29**	
9	achterpaneel	dosseret	**8-717-207-679-0**	**35**	
12	wartel	bouchon	**8-710-506-185-0**	**04**	
13	kabel extractor	câble extracteur	**8-714-411-331-0**	**25**	
14	kabel ontstekingselektrode	câble électrode d'allumage	**8-716-106-799-0**	**29**	
15	kabel aarding	câble mise à la terre	**8-716-106-980-0**	**09**	
16	kabel circulatiepomp	câble circulateur	**8-718-220-422-0**	**18**	
17	kabelset TOP 30/375-3 ZBS	set câbles TOP 30/375-3 ZBS	**8-718-223-009-0**	**36**	
17	kabelset TOP 22/275-3, TOP 14/400-3 & TOP 30/475-3 ZBS	set câbles TOP 22/275-3, TOP 14/400-3 & TOP 30/475-3 ZBS	**8-718-224-209-0**	**36**	
18	zekering 1,6 A	fusible 1,6 A	**7-739-400-030**	**03**	
19	zekering 0,5 A	fusible 0,5 A	**7-739-400-028**	**03**	
20	zekering 2,5 A	fusible 2,5 A	**7-739-400-026**	**07**	
21	kabel circulatiepomp	câble circulateur	**8-716-107-329-0**	**17**	
22	kabel	câble	**8-718-221-399-0**	**28**	
25	kabel 230 V TOP 14/400-3 & TOP 30/475-3 ZBS	câble 230 V TOP 14/400-3 & TOP 30/475-3 ZBS	**8-718-222-716-0**	**22**	
26	kabel solar TOP 14/400-3 & TOP 30/475-3 ZBS	câble solar TOP 14/400-3 & TOP 30/475-3 ZBS	**8-714-402-127-0**	**29**	
27	kabel ISM TOP 14/400-3 & TOP 30/475-3 ZBS	câble ISM TOP 14/400-3 & TOP 30/475-3 ZBS	**8-718-222-896-0**	**38**	
28	kabel ISM TOP 14/400-3 & TOP 30/475-3 ZBS	câble ISM TOP 14/400-3 & TOP 30/475-3 ZBS	**8-718-222-720-0**	**17**	
29	kabel pompschakelaar	câble sélecteur circulateur	**8-714-402-131-0**	**30**	

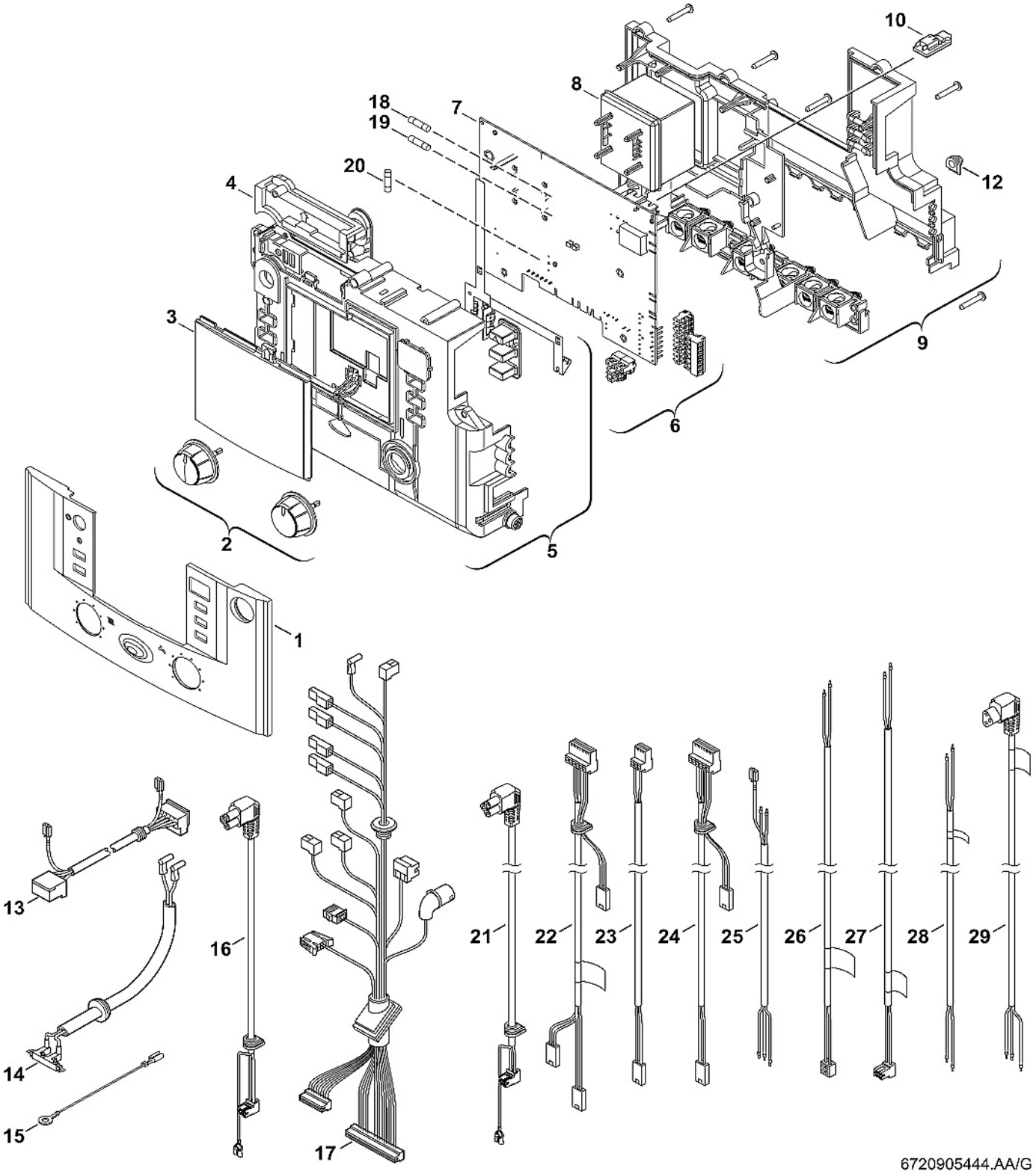
1
2
3
4
5
6
7
8
9
10
12
13
14
15
16
17
18
19
20
21
22
23
24
25
26
27
28
29
6720905444.AA/G

TOP 22/275-3 ZBS	**ZBS 22/100 S-3 MA 23 S 3600** **ZBS 22/100 S-3 MA 31 S 3600**	**CerapurModul (Solar) HT III**
TOP 30/375-3 ZBS	**ZBS 30/150 S-3 MA 23 S 3623** **ZBS 30/150 S-3 MA 31 S 3623**	schakelkast boîtier de commande
TOP 14/400-3 ZBS	**ZBS 14/210 S 3 MA 23 Solar S 3600** **ZBS 14/210 S 3 MA 23 Solar S 3600**	
TOP 30/475-3 ZBS	**ZBS 30/210 S 3 MA 23 Solar S 3623** **ZBS 30/210 S 3 MA 23 Solar S 3623**	

n°	omschrijving	description	**code**	**PG**	correctie

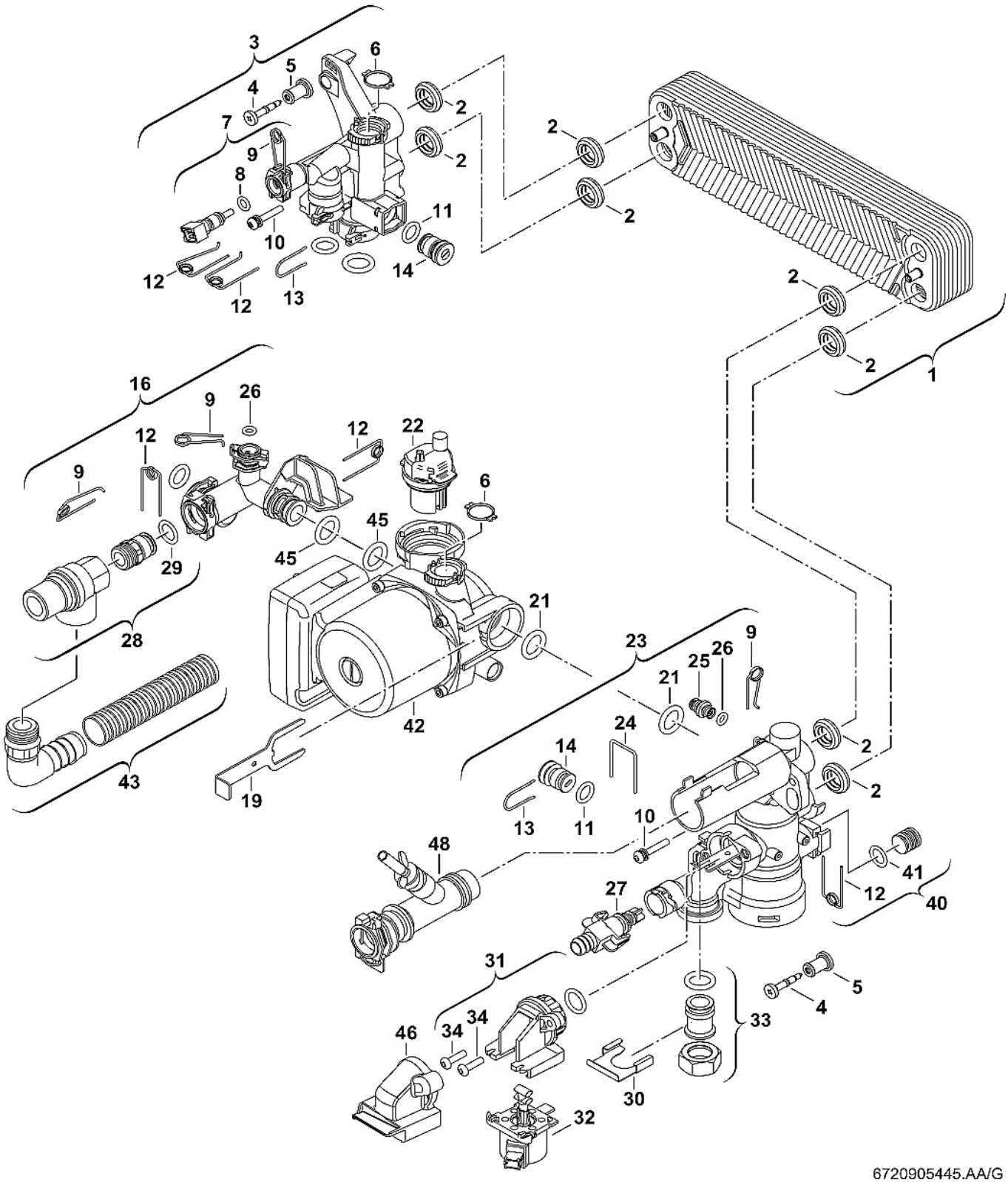
6720905445.AA/G

TOP 22/275-3 ZBS	**ZBS 22/100 S-3 MA 23 S 3600** **ZBS 22/100 S-3 MA 31 S 3600**	**CerapurModul (Solar) HT III**
TOP 30/375-3 ZBS	**ZBS 30/150 S-3 MA 23 S 3623** **ZBS 30/150 S-3 MA 31 S 3623**	hydraulisch gedeelte partie hydraulique
TOP 14/400-3 ZBS	**ZBS 14/210 S 3 MA 23 Solar S 3600** **ZBS 14/210 S 3 MA 23 Solar S 3600**	
TOP 30/475-3 ZBS	**ZBS 30/210 S 3 MA 23 Solar S 3623** **ZBS 30/210 S 3 MA 23 Solar S 3623**	

n°	omschrijving	description	**code**	**PG**	correctie
1	platenwarmtewisselaar TOP 30/375-3 & TOP 30/475-3	échangeur de chaleur à plaques TOP 30/375-3 & TOP 30/475-3	**8-716-106-436-0**	**42**	
1	platenwarmtewisselaar TOP 14/400-3 & TOP 22/275-3	échangeur de chaleur à plaques TOP 14/400-3 & TOP 22/275-3	**8-716-106-685-0**	**47**	
2	dichting	joint	**8-716-106-435-0**	**15**	
3	vertrekmodule	module départ	**8-716-106-356-0**	**30**	
4	vijs	vis	**8-716-771-687-0**	**09**	
5	huls in rubber	douille en caoutchouc	**8-716-106-425-0**	**05**	
6	dichting	joint	**7-739-400-210**	**05**	
7	temperatuurvoeler	sonde de température	**8-714-500-081-0**	**25**	
8	O-ring	joint torique	**8-710-205-080-0**	**01**	
9	clips	clips	**7-739-400-207**	**02**	
10	vijs met dichting	vis avec joint	**8-716-106-452-0**	**14**	
11	O-ring 12,5 x 3	joint torique 12,5 x 3	**8-716-106-748-0**	**15**	
12	clips	clips	**7-739-400-208**	**02**	
13	clips	clips	**8-716-106-549-0**	**09**	
14	stop	bouchon	**8-716-106-566-0**	**08**	
16	T-stuk	raccord en T	**8-715-502-114-0**	**18**	
19	clips	clips	**8-716-106-438-0**	**12**	
21	O-ring	joint torique	**7-739-400-212**	**02**	
22	ontluchter	purgeur	**8-716-771-432-0**	**25**	
23	driewegklep compleet	vanne à 3 voies complète	**8-716-106-844-0**	**42**	
24	clips	clips	**8-716-106-488-0**	**10**	
25	veiligheidsventiel	soupape de sécurité	**8-717-401-029-0**	**26**	
26	O-ring	joint torique	**7-739-400-197**	**03**	
27	aansluiting aftapping	raccord vidange	**8-716-771-432-0**	**25**	
28	overdrukklep	clapet de surpression	**8-717-401-035-0**	**26**	
29	O-ring 13,87 x 3,53	joint torique 13,87 x 3,53	**7-739-400-203**	**08**	
30	clips	clips	**8-716-106-432-0**	**12**	
31	driewegklep	vanne à 3 voies	**8-716-106-845-0**	**44**	
32	motor driewegklep	moteur vanne à 3 voies	**8-716-106-847-0**	**40**	
33	koppeling	raccord	**8-716-106-439-0**	**19**	
34	vijs	vis	**8-716-106-848-0**	**16**	
40	stop	bouchon	**8-716-106-567-0**	**09**	
41	O-ring	joint torique	**7-739-400-195**	**04**	
42	motor circulatiepomp, klasse A	moteur circulateur, classe A	**8-718-664-581-0**		
	circulatiepomp, klasse A	circulateur, classe A	**8-718-221-728-0**	**51**	
43	flexibel	flexible	**8-710-725-760-0**	**22**	
45	O-ring 17 x 4	joint torique 17 x 4	**7-739-400-202**	**02**	
46	beschermkapje	capot de protection	**8-716-112-786-0**	**15**	
48	koppeling TOP 14/400-3 ZBS	raccord TOP 14/400-3 ZBS	**8-718-221-327-0**	**28**	
48	koppeling TOP 22/275-3 ZBS	raccord TOP 22/275-3 ZBS	**8-718-222-305-0**	**28**	
48	koppeling TOP 30/375-3 ZBS & TOP 30/475-3 ZBS	raccord TOP 30/375-3 ZBS & TOP 30/475-3 ZBS	**8-718-222-306-0**	**25**	

FD ≤ 109 / FD ≤ 30.09.2011

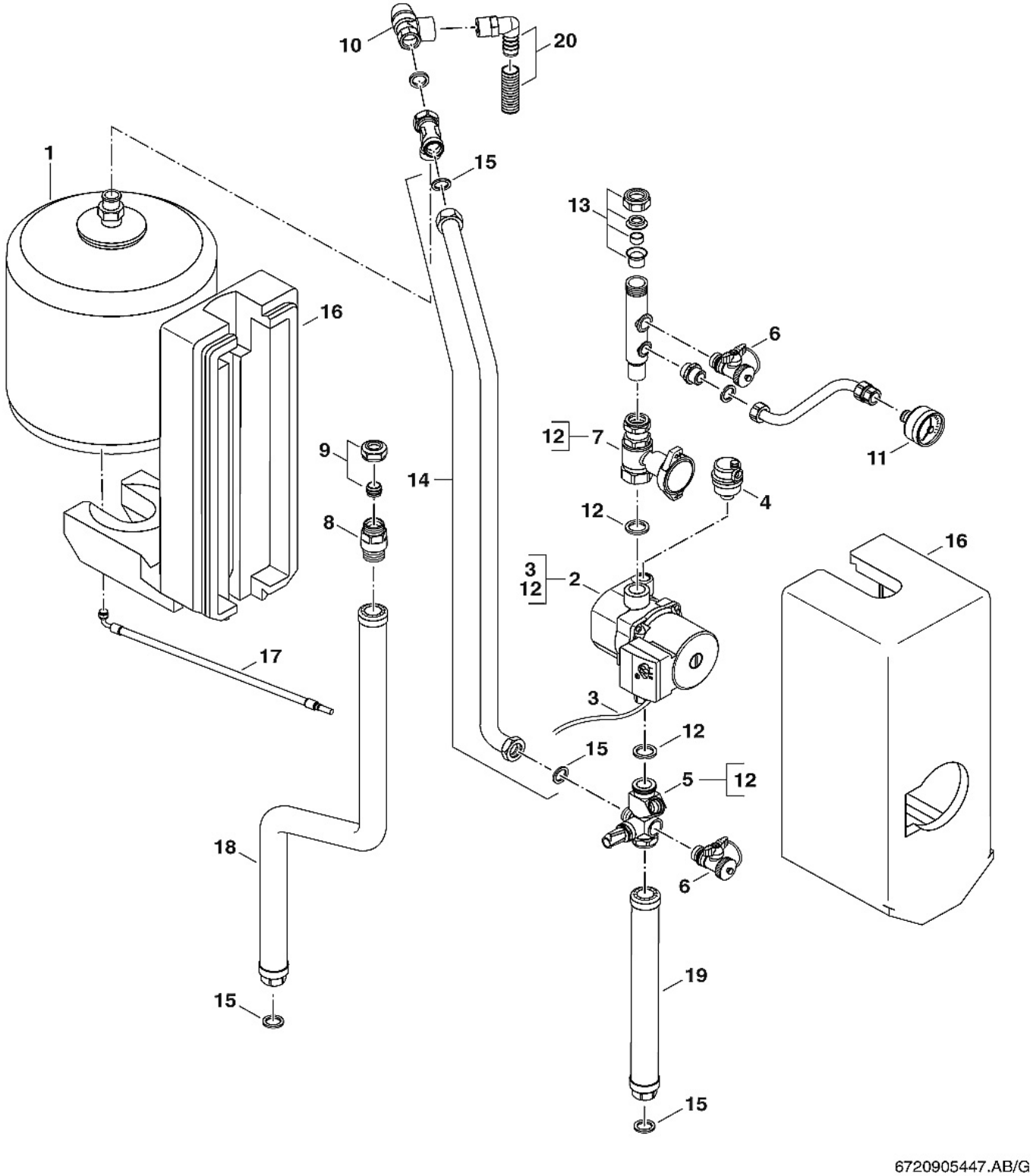

TOP 14/400-3 ZBS	**ZBS 14/210 S 3 MA 23 Solar S 3600** **ZBS 14/210 S 3 MA 23 Solar S 3600**	**CerapurModul Solar HT III**
TOP 30/475-3 ZBS	**ZBS 30/210 S 3 MA 23 Solar S 3623** **ZBS 30/210 S 3 MA 23 Solar S 3623**	solar hydraulica voor ketels tot en met FD 109 hydraulique solaire pour chaudières jusqu'à FD 109 (inclus)

n°	omschrijving	description	**code**	**PG**	correctie
1	expansievat solar 18 liter	vase d'expansion solaire 18 litres	**8-715-407-254-0**	**41**	
2	pomp solar	pompe solaire	**8-717-204-527-0**	**49**	
3	kabel pomp solar	câble pompe solaire	**8-714-402-131-0**	**30**	
4	automatische ontluchter	purgeur automatique	**8-718-505-053-0**	**35**	
5	debietbegrenzer	limiteur de débit	**8-718-220-641-0**	**48**	
6	leegloopkraan	robinet de vidange	**8-717-405-296-0**	**35**	
7	afsluitkraan	robinet d'arrêt	**8-713-305-795-0**	**42**	
8	terugslagklep	clapet anti-retour	**8-713-305-792-0**	**37**	
9	klemring	anneau de serrage	**8-713-305-791-0**	**26**	
10	overdrukventiel 6 bar	soupape de surpression 6 bars	**8-717-401-025-0**	**34**	
11	manometer	manomètre	**8-717-208-085-0**	**33**	
12	dichting	joint	**8-710-103-212-0**	**13**	
13	klemring	anneau de serrage	**8-713-305-793-0**	**35**	
14	buis verbinding solar	tuyau de raccordement solaire	**8-718-221-244-0**	**40**	
15	dichting (5 stuks)	joint (5 pièces)	**8-718-221-323-0**	**15**	
16	isolatie pomp solar	isolation pompe solaire	**8-718-223-267-0**	**41**	
17	verlengstuk expansievat	rallonge vase d'expansion	**8-718-223-268-0**	**40**	
18	buis solarstation	tube station solaire	**8-718-225-316-0**	**44**	
19	buis solarstation	tube station solaire	**8-718-225-317-0**	**40**	
20	flexibel	flexible	**8-710-725-760-0**	**22**	

FD ≥ 110 / FD ≥ 01.10.2011

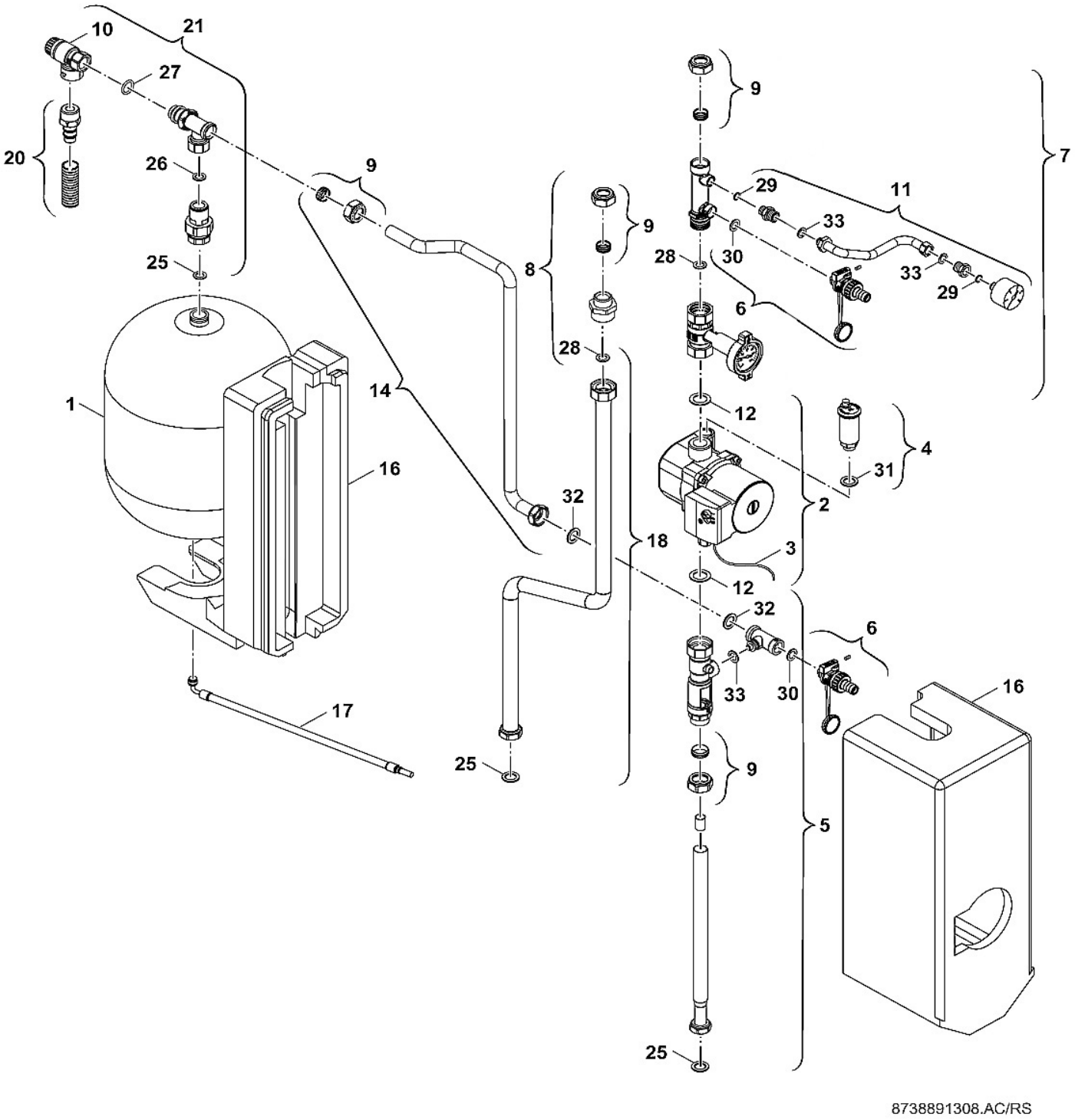

TOP 14/400-3 ZBS	**ZBS 14/210 S 3 MA 23 Solar S 3600** **ZBS 14/210 S 3 MA 23 Solar S 3600**	**CerapurModul Solar HT III**
TOP 30/475-3 ZBS	**ZBS 30/210 S 3 MA 23 Solar S 3623** **ZBS 30/210 S 3 MA 23 Solar S 3623**	solar hydraulica voor ketels vanaf FD 110 hydraulique solaire pour chaudières à partir de FD 110

n°	omschrijving	description	**code**	**PG**	correctie
1	expansievat solar 18 liter	vase d'expansion solaire 18 litres	**8-715-407-254-0**	**41**	
2	pomp solar	pompe solaire	**8-717-204-527-0**	**49**	
3	kabel pomp solar	câble pompe solaire	**8-714-402-131-0**	**30**	
4	automatische ontluchter	purgeur automatique	**8-718-662-658-0**	**41**	
5	hydraulische set met debietmeter	set hydraulique avec débitmètre	**8-737-702-721-0**	**50**	
6	vul- en aftapkraan	robinet de remplissage et de vidange	**8-718-662-662-0**	**29**	
7	hydraulische set met manometer	set hydraulique avec manomètre	**8-737-702-720-0**	**50**	
8	terugslagklep	clapet anti-retour	**8-737-702-718-0**	**34**	
9	klemring	anneau de serrage	**8-718-662-666-0**	**27**	
10	overdrukventiel 6 bar	soupape de surpression 6 bars	**8-737-702-983-0**	**30**	
11	manometer	manomètre	**8-737-702-716-0**	**44**	
12	dichting 30x20 (10 stuks)	joint 30x20 (10 pièces)	**8-718-662-991-0**	**29**	
14	buis verbinding solar lengte 363 mm	tuyau de raccordement solaire longueur 363 mm	**8-718-662-648-0**	**43**	
16	isolatie pomp solar	isolation pompe solaire	**8-718-662-641-0**	**40**	
17	verlengstuk expansievat	rallonge vase d'expansion	**8-737-702-977-0**	**27**	
18	buis solarstation lengte 743 mm	tube station solaire longueur 743 mm	**8-737-702-715-0**	**41**	
20	flexibel	flexible	**8-737-703-083-0**	**28**	
21	terugslagklep	clapet anti-retour	**8-737-702-717-0**	**46**	
25	dichting 23,9x18,5x1,5 (10 stuks)	joint 23,9x18,5x1,5 (10 pièces)	**8-718-662-992-0**		
26	dichting 23,9x17,2 (10 stuks)	joint 23,9x17,2 (10 pièces)	**8-718-662-993-0**	**29**	
27	O-ring 17x3 (10 stuks)	joint torique 17x3 (10 pièces)	**8-718-662-996-0**	**29**	
28	O-ring 21,5x3 (10 stuks)	joint torique 21,5x3 (10 pièces)	**8-718-662-998-0**	**29**	
29	O-ring 5x3 (10 stuks)	joint torique 5x3 (10 pièces)	**8-718-662-997-0**	**28**	
30	O-ring 9x3 (10 stuks)	joint torique 9x3 (10 pièces)	**8-718-662-995-0**	**28**	
31	O-ring 15,3x2,4 (10 stuks)	joint torique 15,3x2,4 (10 pièces)	**8-718-662-994-0**		
32	dichting 24,3x16,2x2 (10 stuks)	joint 24,3x16,2x2 (10 pièces)	**8-718-662-990-0**	**28**	
33	dichting 18,6x12 (10 stuks)	joint 18,6x12 (10 pièces)	**8-737-703-155-0**	**28**	